标准型导轨，PC，220 mm，2.5 mm 槽宽，红色

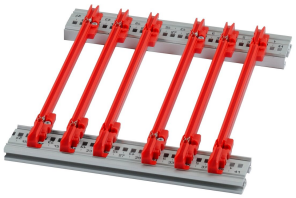

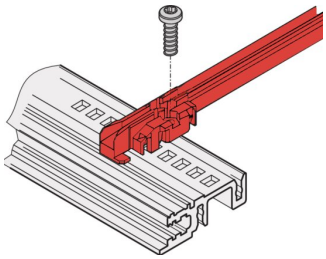

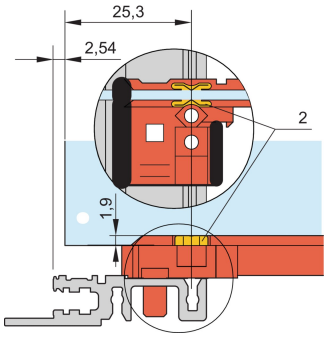

物料号

64568-098

New generation of accessory type guide rails for PCBs or plug-in units. Forms a reliable interface between the subrack mechanics and the sub-assemblies.

功能

新一代标准型塑料导轨，实现 PCB 或插入式装置的可靠固定

稳定性显著提高, 得益于优化设计和高质量材料 (PC)

提高防火安全性能, 符合 EN 45545-2 规范 R22, R23 和 R24 中的最高危险等级 HL3

“无卤素”, 符合 IEC 61249-2-21 标准

导轨可以卡入水平横梁（铝挤压件）或 1.5 mm厚板中

可以通过螺栓固定到 H 型和 R
型水平横梁，以满足更高的抗冲击和振动要求

可选 ESD 夹，用于 PCB 和水平横梁之间的导电触点

存储温度：从 -40 °C.. 130 °C

RoHS COMPLIANT

产品属性

板深度: 220mm

槽宽: 2.5

颜色: 红色

材料: 纤维增强型塑料

包装数量: 1

符合: EN 45545-2

产品系列: EuropacPRO; RatiopacPRO; RatiopacPRO AIR; CompacPRO; PropacPRO; MultipacPRO; Inpac

产品类型: 导轨

类型: 标准

搭配: 插箱; 仪器箱; 19" 机箱; 系统

*所示价格为每件价格，不含增值税。是否含包装费和运费取决于当地情况。如果这些费用应为总价的一部分，报价中将包含包装费和运费。给定的价格为非约束性建议零售价 (RRP)，即 nVent 标价。当地经销商的最终销售价格可能会有所不同。在 SCHROFF.nVent.com
上请求或生成的报价仅对商业客户 (B2B) 有效。上面显示的交货时间是从 nVent SCHROFF
工厂发货该项目的估计值。运输时间不包括在此估计中，因为运输时间可能会有所不同，具体取决于送货地址、包裹尺寸和其他因素。对于配置的产品，在非推荐区域（“检测到的碰撞区域”）进行的开孔和修改可能会产生额外的工程和/或设计成本，这可能会增加最初的报价。

其他产品详情

请注意，交货数量会按照声明的标准包装量执行（例如，5 件、10 件、50 件等）我们会将不符合规定的订购数量（例如 2 件）更改为下一个可执行的标准包装量发货。

警告

应仅根据 nVent 的产品说明书与培训材料安装并使用 nVent 的产品。可访问 www.nvent.com 获取说明书，或者向您的 nVent 客服代表索取。错误安装、使用不当、滥用或未能完全遵守 nVent
的说明与警告，可能会造成产品故障、财产损失、严重的人身伤害及死亡和/或使得保修服务无效。

North America
All locations
+1.763.422.2661
Chat with us:
nvent.com/schroff

Europe
Straubenhardt, Germany
+49.7082.794.0
Betschdorf, France
+33.3.88.90.64.90
Warsaw, Poland
+48.22.209.98.35
Assago, Italy
+39.02.932.7141
Chat with us:
nvent.com/schroff

Asia
Shanghai, China
+86.21.2412.6943
Qingdao, China
+86.532.8771.6101
Singapore
+65.6768.5800
Shin-Yokohama, Japan
+81.45.476.0271
Chat with us:
nvent.com/schroff

Middle East & India
Dubai, United Arab Emirates
+971.4.378.1700
Bangalore, India
+91.80.6715.2001
Istanbul, Turkey
+90.216.250.7374
Chat with us:
nvent.com/schroff

©2026 nVent。所有 nVent 标志和徽标均由 nVent Services GmbH 或其附属公司拥有或授权。所有其他商标均为其各自所有者的财产。nVent 保留更改规格的权利，恕不另行通知。

本文档由系统生成。