适合安装背板的 EuropacPRO 19 英寸插箱套件，屏蔽型，6 U，295 mm

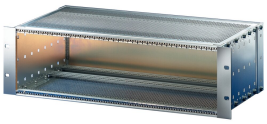

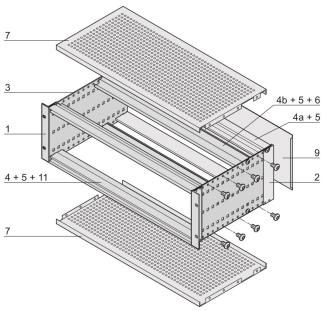

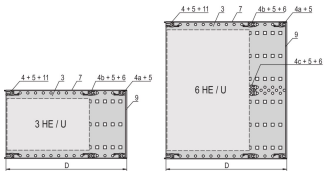

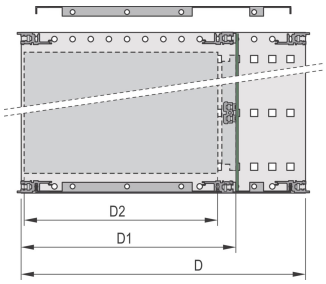

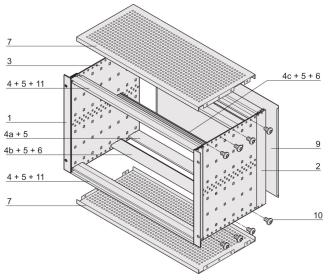

物料号

24563-443

用于背板安装的 EMC p屏蔽插箱，后侧由后面板覆盖。

功能

带 F 型（“灵活型”）侧板的插箱, 包含前 19 英寸法兰, 深度可调 19" 支架单独出售（交付的产品中不随附）

扁平包装，节省空间

提供改造，如开孔、各种表面或尺寸

1 GHz 时，EMC电磁屏蔽约为 40 dB, 2 GHz 时，约为 30 dB, 前提是正面覆盖屏蔽型前面板, 经测试符合 VG 95373 第 15 部分

IP 20，符合 IEC 60529

铝结构

内部和外部尺寸符合：IEC 60297-3-100, -101, IEEE 1101.1

用于安装背板的后水平横梁，带绝缘条

“轻”型水平横梁

RoHS COMPLIANT

产品属性

机架高度: 6U

深度 (D): 295mm

包装数量: 1

用于安装: 背板

板深度: 160mm; 220mm; 280mm

垫片类型: 织物 EMC

包含手柄: 否

安装: 机架

符合: IEC 60297-3-103

EMC 屏蔽: 是

完成: 阳极氧化; 钝化

材料: 铝

产品类型: 插箱/机箱

机架宽度: 84HP

静态负载: 11kg

净重: 3.93kg

*所示价格为每件价格，不含增值税。是否含包装费和运费取决于当地情况。如果这些费用应为总价的一部分，报价中将包含包装费和运费。给定的价格为非约束性建议零售价 (RRP)，即 nVent 标价。当地经销商的最终销售价格可能会有所不同。在 SCHROFF.nVent.com
上请求或生成的报价仅对商业客户 (B2B) 有效。上面显示的交货时间是从 nVent SCHROFF
工厂发货该项目的估计值。运输时间不包括在此估计中，因为运输时间可能会有所不同，具体取决于送货地址、包裹尺寸和其他因素。对于配置的产品，在非推荐区域（“检测到的碰撞区域”）进行的开孔和修改可能会产生额外的工程和/或设计成本，这可能会增加最初的报价。

其他产品详情

支持个性化配置: 支持较大范围高度，宽度和深度定制；根据不同应用可选多种规格导轨,内部附件和安装材料。

图

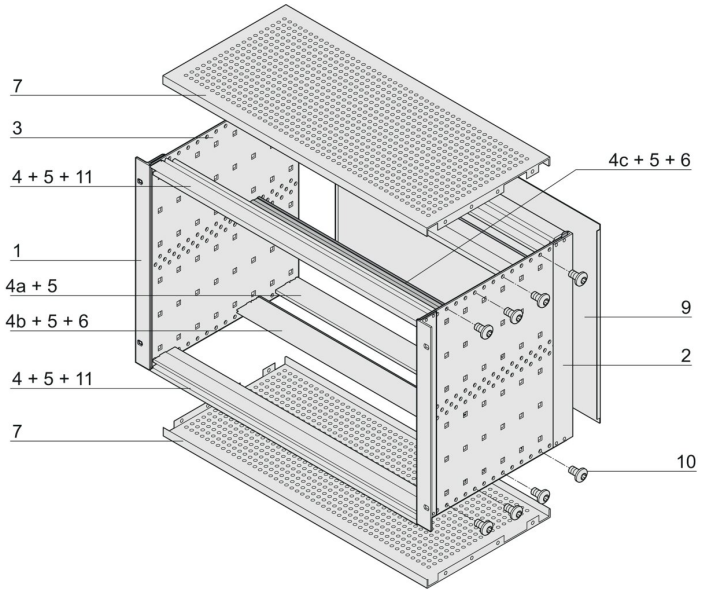

警告

应仅根据 nVent 的产品说明书与培训材料安装并使用 nVent 的产品。可访问 www.nvent.com 获取说明书，或者向您的 nVent 客服代表索取。错误安装、使用不当、滥用或未能完全遵守 nVent
的说明与警告，可能会造成产品故障、财产损失、严重的人身伤害及死亡和/或使得保修服务无效。

North America
All locations
+1.763.422.2661
Chat with us:
nvent.com/schroff

Europe
Straubenhardt, Germany
+49.7082.794.0
Betschdorf, France
+33.3.88.90.64.90
Warsaw, Poland
+48.22.209.98.35
Assago, Italy
+39.02.932.7141
Chat with us:
nvent.com/schroff

Asia
Shanghai, China
+86.21.2412.6943
Qingdao, China
+86.532.8771.6101
Singapore
+65.6768.5800
Shin-Yokohama, Japan
+81.45.476.0271
Chat with us:
nvent.com/schroff

Middle East & India
Dubai, United Arab Emirates
+971.4.378.1700
Bangalore, India
+91.80.6715.2001
Istanbul, Turkey
+90.216.250.7374
Chat with us:
nvent.com/schroff

©2026 nVent。所有 nVent 标志和徽标均由 nVent Services GmbH 或其附属公司拥有或授权。所有其他商标均为其各自所有者的财产。nVent 保留更改规格的权利，恕不另行通知。

本文档由系统生成。