前面板不锈钢 EMC 屏蔽套件，适用于 U 型前面板，3 U，100 件

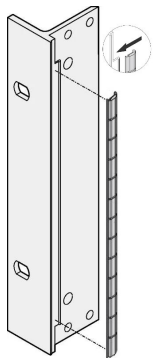

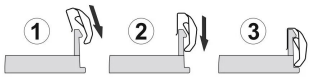

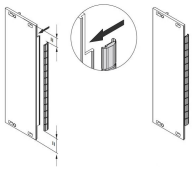

物料号

21102-106

防锈 EMC 垫片可插入 U 型前面板右侧的插槽。

The gasket will be clipt onto the right front panel bracket, the 19" bracket or rear profile of the subrack

功能

不锈钢 EMC 垫片，适用于 SCHROFF U 型前面板，提供卓越的屏蔽效能和广泛的温度范围（从 -200 至 +160°C）。

安装简单——将垫片插入右侧前面板支架, 19 英寸支架或插箱的尾型槽

温度范围从 -200 至 +160°C。

产品属性

机架高度: 3U

包装数量: 100

材料: 不锈钢

产品系列: EuropacPRO; RatiopacPRO; RatiopacPRO AIR; PropacPRO; 框架式插入单元

产品类型: 屏蔽套件

机架宽度: 100HP

搭配: 插箱; 仪器箱; 前面板

毛重: 0.072kg

*所示价格为每件价格，不含增值税。是否含包装费和运费取决于当地情况。如果这些费用应为总价的一部分，报价中将包含包装费和运费。给定的价格为非约束性建议零售价 (RRP)，即 nVent 标价。当地经销商的最终销售价格可能会有所不同。在 SCHROFF.nVent.com 上请求或生成的报价仅对商业客户 (B2B) 有效。上面显示的交货时间是从 nVent SCHROFF 工厂发货该项目的估计值。运输时间不包括在此估计中，因为运输时间可能会有所不同，具体取决于送货地址、包裹尺寸和其他因素。对于配置的产品，在非推荐区域（“检测到的碰撞区域”）进行的开孔和修改可能会产生额外的工程和/或设计成本，这可能会增加最初的报价。

其他产品详情

需要防锈的 EMC 垫片来为前面板提供屏蔽防护。

图

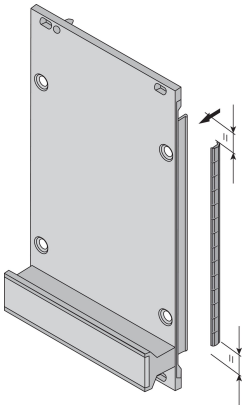

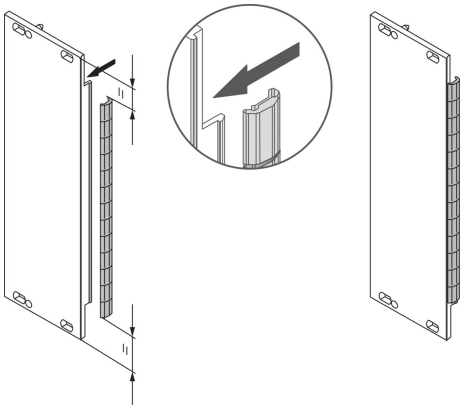

警告

应仅根据 nVent 的产品说明书与培训材料安装并使用 nVent 的产品。可访问 www.nvent.com 获取说明书，或者向您的 nVent 客服代表索取。错误安装、使用不当、滥用或未能完全遵守 nVent
的说明与警告，可能会造成产品故障、财产损失、严重的人身伤害及死亡和/或使得保修服务无效。

North America
All locations
+1.763.422.2661
Chat with us:
nvent.com/schroff

Europe
Straubenhardt, Germany
+49.7082.794.0
Betschdorf, France
+33.3.88.90.64.90
Warsaw, Poland
+48.22.209.98.35
Assago, Italy
+39.02.932.7141
Chat with us:
nvent.com/schroff

Asia
Shanghai, China
+86.21.2412.6943
Qingdao, China
+86.532.8771.6101
Singapore
+65.6768.5800
Shin-Yokohama, Japan
+81.45.476.0271
Chat with us:
nvent.com/schroff

Middle East & India
Dubai, United Arab Emirates
+971.4.378.1700
Bangalore, India
+91.80.6715.2001
Istanbul, Turkey
+90.216.250.7374
Chat with us:
nvent.com/schroff

©2026 nVent。所有 nVent 标志和徽标均由 nVent Services GmbH 或其附属公司拥有或授权。所有其他商标均为其各自所有者的财产。nVent 保留更改规格的权利，恕不另行通知。

本文档由系统生成。