前面板，屏蔽，侧铰链，6 U，84 HP，2.5 毫米，铝，前部经阳极氧化，后部导电

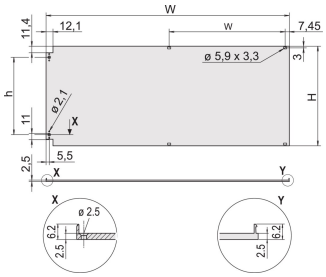

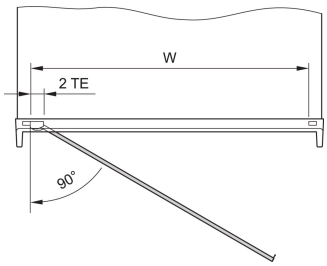

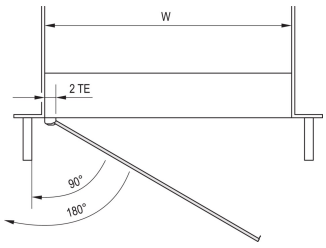

物料号

20848-617

带导电布EMC垫片的面板，侧面铰链固定。

功能

- 前面板，带纺织物 EMC 垫片
- 可安装到水平轨道上
- 适用于插箱和仪器箱
- 可在左或右安装铰链

RoHS COMPLIANT

产品属性

- 机架高度: 6U
- 包装数量: 1
- 附件类型: 前面板
- 安装: 铰链式，侧面
- 垫片类型: 织物 EMC
- 正面表面处理: 阳极氧化
- 反面表面处理: 导电
- 边缘处理: 否
- 深度 (D): 2.5mm
- EMC 屏蔽: 无（可改装）
- 完成: 阳极氧化; 钝化
- 高度 (H): 261.8mm
- 材料: 铝

产品类型: 前面板

机架宽度: 84HP

类型: 不带把手的前面板

宽度 (W): 426.4mm

净重: 0.99kg

*所示价格为每件价格，不含增值税。是否含包装费和运费取决于当地情况。如果这些费用应为总价的一部分，报价中将包含包装费和运费。给定的价格为非约束性建议零售价 (RRP)，即 nVent 标价。当地经销商的最终销售价格可能会有所不同。在 SCHROFF.nVent.com
上请求或生成的报价仅对商业客户 (B2B) 有效。上面显示的交货时间是从 nVent SCHROFF
工厂发货该项目的估计值。运输时间不包括在此估计中，因为运输时间可能会有所不同，具体取决于送货地址、包裹尺寸和其他因素。对于配置的产品，在非推荐区域（“检测到的碰撞区域”）进行的开孔和修改可能会产生额外的工程和/或设计成本，这可能会增加最初的报价。

图

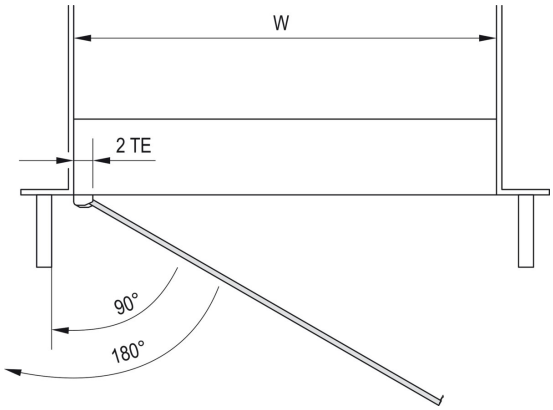

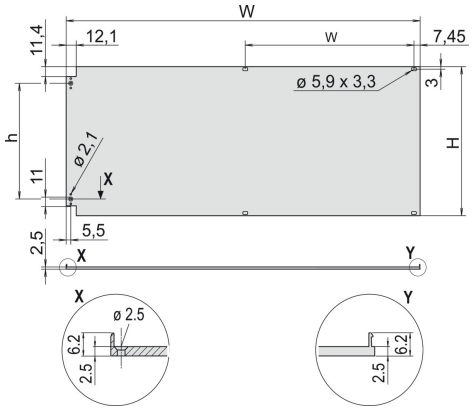

警告

应仅根据 nVent 的产品说明书与培训材料安装并使用 nVent 的产品。可访问 www.nvent.com 获取说明书，或者向您的 nVent 客服代表索取。错误安装、使用不当、滥用或未能完全遵守 nVent
的说明与警告，可能会造成产品故障、财产损失、严重的人身伤害及死亡和/或使得保修服务无效。

North America
All locations
+1.763.422.2661
Chat with us:
nvent.com/schroff

Europe
Straubenhardt, Germany
+49.7082.794.0
Betschdorf, France
+33.3.88.90.64.90
Warsaw, Poland
+48.22.209.98.35
Assago, Italy
+39.02.932.7141
Chat with us:
nvent.com/schroff

Asia
Shanghai, China
+86.21.2412.6943
Qingdao, China
+86.532.8771.6101
Singapore
+65.6768.5800
Shin-Yokohama, Japan
+81.45.476.0271
Chat with us:
nvent.com/schroff

Middle East & India
Dubai, United Arab Emirates
+971.4.378.1700
Bangalore, India
+91.80.6715.2001
Istanbul, Turkey
+90.216.250.7374
Chat with us:
nvent.com/schroff

©2026 nVent。所有 nVent 标志和徽标均由 nVent Services GmbH 或其附属公司拥有或授权。所有其他商标均为其各自所有者的财产。nVent 保留更改规格的权利，恕不另行通知。

本文档由系统生成。