带 IEL 把手的面板套件，屏蔽，黑色，6 U，8 HP

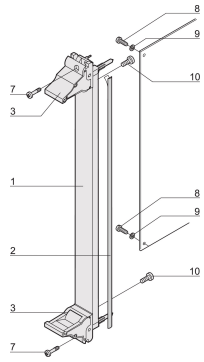

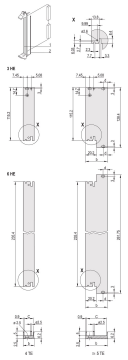

物料号

20848-596

面板套件，带 IEL助拔器黑色把手，6 U，前组件。U 型前面板带 EMC导电布屏蔽条

功能

- 带EMC导电布屏蔽条的 U 型前面板
- 可承受高达 700 N 的插入力和拔出力（每对）
- 可安装微型开关
- 可根据 IEC 60297-3-103/IEEE 1101.10 标准安装编码键

RoHS COMPLIANT

产品属性

- 机架宽度: 8HP
- 包装数量: 1
- 手柄类型: IEL
- 安装: 正面螺钉安装; 背面螺钉安装 IO
- 垫片类型: 织物 EMC
- 正面表面处理: 阳极氧化
- 反面表面处理: 碱蚀
- 边缘处理: 否
- 符合: IEC 60297-3-102; IEEE 1101.10; IEC 60297-3-103; IEEE 1101.1/11
- EMC 屏蔽: 是

完成: 阳极氧化; 钝化

高度 (H): 261.8mm

材料: 铝

产品类型: 前面板

机架高度: 6U

类型: 带把手的前面板 (PIU)

宽度 (W): 40.3mm

净重: 0.153kg

*所示价格为每件价格，不含增值税。是否含包装费和运费取决于当地情况。如果这些费用应为总价的一部分，报价中将包含包装费和运费。给定的价格为非约束性建议零售价 (RRP)，即 nVent 标价。当地经销商的最终销售价格可能会有所不同。在 SCHROFF.nVent.com
上请求或生成的报价仅对商业客户 (B2B) 有效。上面显示的交货时间是从 nVent SCHROFF
工厂发货该项目的估计值。运输时间不包括在此估计中，因为运输时间可能会有所不同，具体取决于送货地址、包裹尺寸和其他因素。对于配置的产品，在非推荐区域（“检测到的碰撞区域”）进行的开孔和修改可能会产生额外的工程和/或设计成本，这可能会增加最初的报价。

图

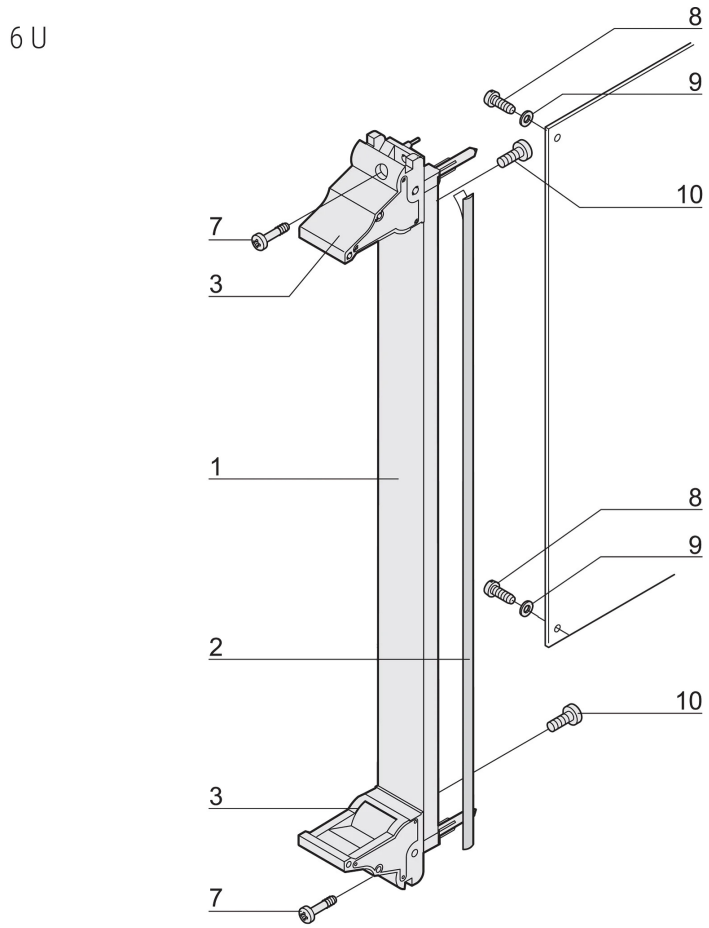

警告

应仅根据 nVent 的产品说明书与培训材料安装并使用 nVent 的产品。可访问 www.nvent.com 获取说明书，或者向您的 nVent 客服代表索取。错误安装、使用不当、滥用或未能完全遵守 nVent
的说明与警告，可能会造成产品故障、财产损失、严重的人身伤害及死亡和/或使得保修服务无效。

North America

All locations

+1.763.422.2661

Chat with us:

nvent.com/schroff

Europe

Straubenhardt, Germany

+49.7082.794.0

Betschdorf, France

+33.3.88.90.64.90

Warsaw, Poland

+48.22.209.98.35

Assago, Italy

+39.02.932.7141

Chat with us:

nvent.com/schroff

Asia

Shanghai, China

+86.21.2412.6943

Qingdao, China

+86.532.8771.6101

Singapore

+65.6768.5800

Shin-Yokohama, Japan

+81.45.476.0271

Chat with us:

nvent.com/schroff

Middle East & India

Dubai, United Arab Emirates

+971.4.378.1700

Bangalore, India

+91.80.6715.2001

Istanbul, Turkey

+90.216.250.7374

Chat with us:

nvent.com/schroff

©2026 nVent。所有 nVent 标志和徽标均由 nVent Services GmbH 或其附属公司拥有或授权。所有其他商标均为其各自所有者的财产。nVent 保留更改规格的权利，恕不另行通知。

本文档由系统生成。