标准导轨，带 DIN 连接器固定，塑料，槽宽 160 毫米，2 毫米，红色，1 对

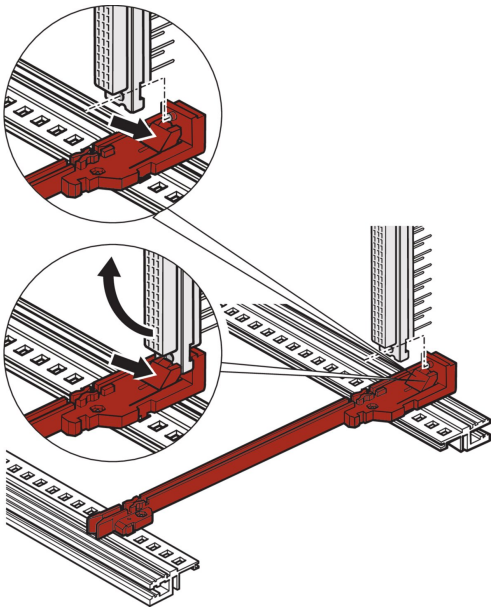

物料号

64560-074

带连接器固定件的标准型导轨有助于用户将 DIN (EN 60603-2 (DIN 41612)) 连接器直接夹在导轨上。仅适用于尺寸为 100 x 160 mm 和 100 x 220 mm 的欧洲规格电路板。适合 RatiopacPRO/-AIR、PropacPRO、CompacPRO 和 EuropacPRO。

功能

通过卡扣连接方便经济地安装连接器，可替代 Z 轨或带集成 Z 轨的水平轨道
适用于单欧洲板规格 100 × 160 mm 或 100 × 220 mm；不适合双欧洲板规格
塑料导轨, 单段式, 红色, 适用于 2 mm凹槽宽度
可以夹在铝挤压件水平轨道中
可以夹入 1.5 mm厚板
存储温度：-40 °C ... 130 °C

RoHS COMPLIANT

产品属性

板深度: 160mm
槽宽: 2
颜色: 红色
材料: 聚对苯二甲酸丁二醇酯

包装数量: 2

符合: EN 60603-2 (DIN 41612)

产品系列: EuropacPRO; RatiopacPRO; RatiopacPRO AIR; CompacPRO; PropacPRO; MultipacPRO; Inpac

产品类型: 导轨

类型: 标配 DIN 连接器

搭配: 插箱; 仪器箱; 机箱

净重: 0.021kg

包装单位: 对

*所示价格为每件价格，不含增值税。是否含包装费和运费取决于当地情况。如果这些费用应为总价的一部分，报价中将包含包装费和运费。给定的价格为非约束性建议零售价 (RRP)，即 nVent 标价。当地经销商的最终销售价格可能会有所不同。在 SCHROFF.nVent.com
上请求或生成的报价仅对商业客户 (B2B) 有效。上面显示的交货时间是从 nVent SCHROFF
工厂发货该项目的估计值。运输时间不包括在此估计中，因为运输时间可能会有所不同，具体取决于送货地址、包裹尺寸和其他因素。对于配置的产品，在非推荐区域（“检测到的碰撞区域”）进行的开孔和修改可能会产生额外的工程和/或设计成本，这可能会增加最初的报价。

其他产品详情

以多个标准包装的形式交货。以单件为单位定价。

请注意，交货数量会按照声明的标准包装量执行（例如，5 件、10 件、50 件等）我们会将不符合规定的订购数量（例如 2 件）更改为下一个可执行的标准包装量发货。

警告

应仅根据 nVent 的产品说明书与培训材料安装并使用 nVent 的产品。可访问 www.nvent.com 获取说明书，或者向您的 nVent 客服代表索取。错误安装、使用不当、滥用或未能完全遵守 nVent
的说明与警告，可能会造成产品故障、财产损失、严重的人身伤害及死亡和/或使得保修服务无效。

North America
All locations
+1.763.422.2661
Chat with us:
nvent.com/schroff

Europe
Straubenhardt, Germany
+49.7082.794.0
Betschdorf, France
+33.3.88.90.64.90
Warsaw, Poland
+48.22.209.98.35
Assago, Italy
+39.02.932.7141
Chat with us:
nvent.com/schroff

Asia
Shanghai, China
+86.21.2412.6943
Qingdao, China
+86.532.8771.6101
Singapore
+65.6768.5800
Shin-Yokohama, Japan
+81.45.476.0271
Chat with us:
nvent.com/schroff

Middle East & India
Dubai, United Arab Emirates
+971.4.378.1700
Bangalore, India
+91.80.6715.2001
Istanbul, Turkey
+90.216.250.7374
Chat with us:
nvent.com/schroff

©2026 nVent。所有 nVent 标志和徽标均由 nVent Services GmbH 或其附属公司拥有或授权。所有其他商标均为其各自所有者的财产。nVent 保留更改规格的权利，恕不另行通知。

本文档由系统生成。