安装板，适用于 19 英寸机箱插箱，42 HP，板长 340 mm

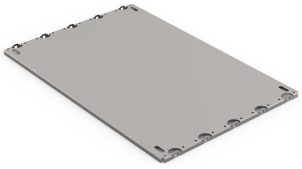

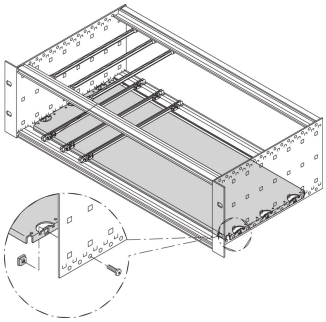

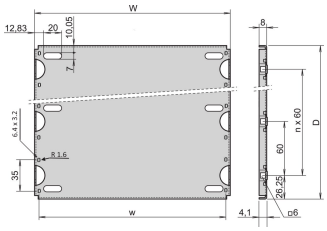

Material	HP	W	w	D
34562745	28	146,87	137,16	112,50
34562749	28	146,87	137,16	172,50
34562753	28	146,87	137,16	232,50
34562757	28	146,87	137,16	292,50
34562746	42	217,99	208,28	112,50
34562750	42	217,99	208,28	172,50
34562754	42	217,99	208,28	232,50
34562758	42	217,99	208,28	292,50
34562747	63	324,67	314,96	112,50
34562751	63	324,67	314,96	172,50
34562755	63	324,67	314,96	232,50
34562759	63	324,67	314,96	292,50
34562748	84	431,35	421,64	112,50
34562752	84	431,35	421,64	172,50
34562756	84	431,35	421,64	232,50
34562760	84	431,35	421,64	292,50
34562870	84	431,35	421,64	352,50
34562871	84	431,35	421,64	412,50

物料号

34562-758

适用于重型组件或专有电子组件的安装板。适合 RatiopacPRO/-AIR、CompacPRO 和 EuropacPRO。

4,4” 型和加强型导轨不能与安装板组合使用。适用轻型（L 型）水平横梁凹槽的顶盖/底盖不能与安装板组合使用。

功能

用于重组件的装配

安装板,
全宽：安装板的宽度与插箱/系统机箱一样宽，并固定在侧面板上

安装板, 非全宽：通过装配条将部分宽度安装板固定到侧板

机箱板不能与 EMC 顶盖/底盖组合使用

RoHS COMPLIANT

产品属性

机架宽度: 42HP

包装数量: 1

深度: 292.2mm

材料: 铝

产品系列: EuropacPRO; RatiopacPRO; CompacPRO

产品类型: 安装板

宽度: 217.99mm

搭配: 插箱

毛重: 0.308kg

*所示价格为每件价格，不含增值税。是否含包装费和运费取决于当地情况。如果这些费用应为总价的一部分，报价中将包含包装费和运费。给定的价格为非约束性建议零售价 (RRP)，即 nVent 标价。当地经销商的最终销售价格可能会有所不同。在 SCHROFF.nVent.com 上请求或生成的报价仅对商业客户 (B2B) 有效。上面显示的交货时间是从 nVent SCHROFF 工厂发货该项目的估计值。运输时间不包括在此估计中，因为运输时间可能会有所不同，具体取决于送货地址、包裹尺寸和其他因素。对于配置的产品，在非推荐区域（“检测到的碰撞区域”）进行的开孔和修改可能会产生额外的工程和/或设计成本，这可能会增加最初的报价。

其他产品详情

请单独订购安装板装配套件。

应要求提供其他版本。

非全宽安装板需要固定条，请单独订购。

警告

应仅根据 nVent 的产品说明书与培训材料安装并使用 nVent 的产品。可访问 www.nvent.com 获取说明书，或者向您的 nVent 客服代表索取。错误安装、使用不当、滥用或未能完全遵守 nVent 的说明与警告，可能会造成产品故障、财产损失、严重的人身伤害及死亡和/或使得保修服务无效。

North America
All locations
+1.763.422.2661
Chat with us:
nvent.com/schroff

Europe
Straubenhardt, Germany
+49.7082.794.0
Betschdorf, France
+33.3.88.90.64.90
Warsaw, Poland
+48.22.209.98.35
Assago, Italy
+39.02.932.7141
Chat with us:
nvent.com/schroff

Asia
Shanghai, China
+86.21.2412.6943
Qingdao, China
+86.532.8771.6101
Singapore
+65.6768.5800
Shin-Yokohama, Japan
+81.45.476.0271
Chat with us:
nvent.com/schroff

Middle East & India
Dubai, United Arab Emirates
+971.4.378.1700
Bangalore, India
+91.80.6715.2001
Istanbul, Turkey
+90.216.250.7374
Chat with us:
nvent.com/schroff

©2026 nVent。所有 nVent 标志和徽标均由 nVent Services GmbH 或其附属公司拥有或授权。所有其他商标均为其各自所有者的财产。nVent 保留更改规格的权利，恕不另行通知。

本文档由系统生成。