Kvartsvarvsfäste med räfflat och slitsat huvud, svart; 100 st

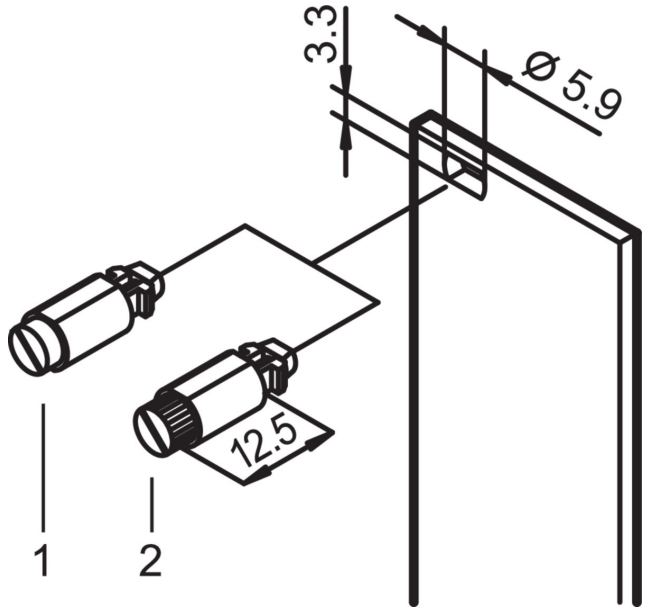

KATALOGNUMMER

21101-850

1/4 vridlås med definierat stopp.

DESIGN

1/4 vridlås med definierat stopp

Identifiering av låsläge på grund av spårläge

Vibrations- och skaksäker

Antal 100 st.

RoHS COMPLIANT

PRODUKTATTRIBUT

Färg: Jet Black

Antal i förpackningen: 100

Färgkod: RAL 9005

Djup: 20.6mm

Yta: Förtennad

Höjd: 6mm

Material: Stål; Zinklegering; Termoplast

Produkttyp: Beslagsats

Bredd: 7mm

Fungerar med: Frontpaneler

Fästelementstyp: Räfflad; Slitsat huvud

Nettovikt: 0.15kg

*The price shown is the per piece price and does not include VAT. Depending on local conditions, packaging and freight charges might not be included. Where these charges should be part of the total price, they are included in the quote. The price given is a non-binding recommended retail price (RRP), which is the nVent list price. The final sales prices of local distributors may vary. Quotations requested or generated on SCHROFF.nVent.com are only valid for commercial customers (B2B). The lead time displayed above is an estimate for this item to be dispatched from an nVent Schroff facility. Transit delivery times are not included in this estimate, as transit time may vary, depending on delivery address, parcel dimensions, and other factors. Cut-outs and modifications placed in non-recommended areas ("collision detected") for configured products may be subject to additional engineering and/or design costs, which may increase initially quoted prices.

YTTERLIGARE PRODUKTINFORMATION

Quick?release fästen: Montering utan gängade insatser.

VARNING

nVent produkter ska installeras och användas endast så som anges i nVents bruksanvisning och utbildningsmaterial. Bruksanvisningar är tillgängliga på www.nvent.com och från din nVent kundtjänstrepresentant. Felaktig installation, missbruk, felapplicering eller annan brist i att helt följa nVents instruktioner och varningar kan orsaka att produkten brister, egendomsskador, allvarliga kroppsskador och dödsfall och/eller ogiltigförklara din garanti.

North America
All locations
+1.763.422.2661
Chat with us:
nvent.com/schroff

Europe
Straubenhardt, Germany
+49.7082.794.0
Betschdorf, France
+33.3.88.90.64.90
Warsaw, Poland
+48.22.209.98.35
Assago, Italy
+39.02.932.7141
Chat with us:
nvent.com/schroff

Asia
Shanghai, China
+86.21.2412.6943
Qingdao, China
+86.532.8771.6101
Singapore
+65.6768.5800
Shin-Yokohama, Japan
+81.45.476.0271
Chat with us:
nvent.com/schroff

Middle East & India
Dubai, United Arab Emirates
+971.4.378.1700
Bangalore, India
+91.80.6715.2001
Istanbul, Turkey
+90.216.250.7374
Chat with us:
nvent.com/schroff

©2026 nVent. Alla nVent-märken och -logotyper ägs eller licensieras av nVent Services GmbH eller dess närstående bolag. Alla andra varumärken tillhör respektive ägare. nVent förbehåller sig rätten att ändra specifikationer utan föregående meddelande.

This document is system-generated.