nVent CADDY Speed Link SLK with Drop Wire Clip, 3 mm Wire, 5 m Length

NUMĂR DE CATALOG

SLK3L5DW6

CARACTERISTICI

- Complete system includes wire, locking device and pre-assembled drop wire clip end fitting for catenary cable
- Can be used to hang services from catenary cable or act as an intermediate support to reduce sag and tension
- Easily snaps onto catenary cable and locks in place when closed
- Tool-free clip can be hand-closed on the catenary wire

ATRIBUTE PRODUS

Article Number: 196845
Material: Oțel;Spring Oțel;Polypropylene;Zinc Alloy
Finish: Electrogalvanized;nVent CADDY Armour
Static Load Safety Factor: 5:1
Wire Rope Diameter: 3 mm
Wire Rope Length: 5m
A: 70 mm
B: 20 mm
C: 25 mm
Diameter (Ø): 6 mm
Height (H): 62 mm
Width (W): 24 mm
Thickness (T): 16 mm
Angle (a): 90 ° Max
Static Load: 700N

DIAGRAMS

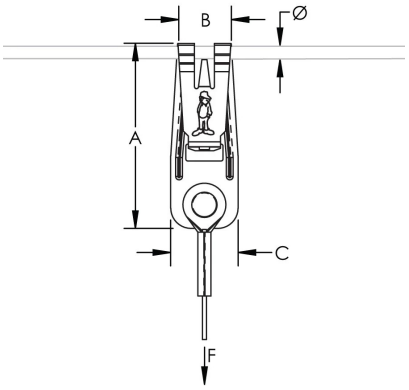

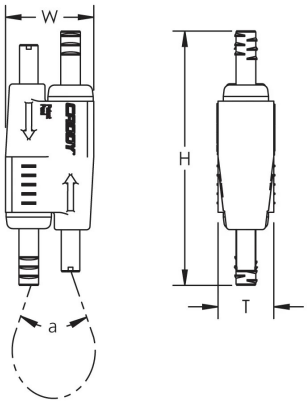

AVERTIZARE

Produsele nVent trebuie instalate și utilizate numai așa cum este indicat în fișele de instrucțiuni și materialele de formare ale nVent. Fișele de instrucțiuni sunt disponibile pe www.nvent.com și de la reprezentantul dvs. de servicii clienți nVent. O instalare incorectă, o utilizare abuzivă, o aplicare greșită sau orice altă lipsă de respectare completă a instrucțiunilor și avertismentelor nVent poate duce la defectarea produsului, la deteriorarea proprietății, la răniri corporale grave și moarte și/sau poate anula garanția dvs.

North America
+1.800.753.9221
Option 1 – Customer Care
Option 2 – Technical Support

Europe
Netherlands:
+31 800-0200135
France:
+33 800 901 793

Europe
Germany:
800 1890272
Other Countries:
+31 13 5835404

APAC
Shanghai:
+ 86 21 2412 1618/19
Sydney:
+61 2 9751 8500

©2026 nVent. All nVent marks and logos are owned or licensed by nVent Services GmbH or its affiliates. All other trademarks are the property of their respective owners. nVent reserves the right to change specifications without notice.

This document is system-generated.