PX Heavy Duty Pipe Clamp with External Thread, Steel, EPDM-SBR, EG, 46–50 mm OD, 1 1/2" Pipe, 40 DN

NÚMERO DE CATÁLOGO

PXI050EG

CARACTERISTICAS

- Includes male/female combination nut
- Category II noise reduction according to DIN EN ISO 3822-1
- Compliant for sound insulation design according to DIN 4109
- Reaction-to-fire classification is "E" in compliance with DIN EN 13501-1

CARATERÍSTICAS DO PRODUTO

- Número do artigo: 577930
- Material: Aço;EPDM-SBR Rubber
- Acabamento: Electrogalvanized
- Temperatura: -50 to 120 °C
- Diâmetro externo (OD): 46 - 50 mm
- Tamanho do tubo: 1 1/2"
- NB/DN: 40
- Tamanho da haste (RS): M10
- Rosca (G): 1/2"
- Largura (W): 27 mm
- Espessura (T): 2.3 mm
- Diâmetro do parafuso (Sc): 6
- Comprimento do parafuso (L): 20mm
- Static Load: 2500N

DETALHES ADICIONAIS DO PRODUTO

Lining is EPDM rubber.

DIAGRAMAS

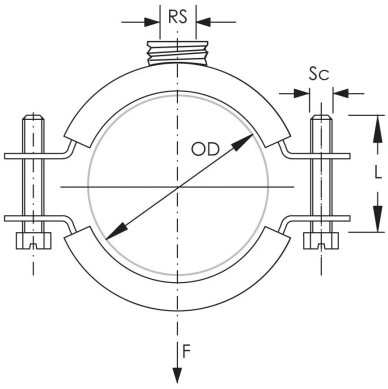

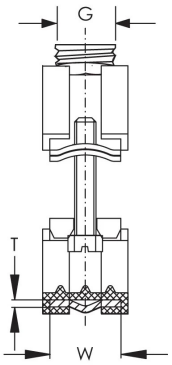

AVISO

Os produtos nVent devem ser instalados e utilizados apenas conforme indicado nas fichas de instrução do produto e materiais de treinamento da nVent. As fichas de instrução estão disponíveis em www.nVent.com e com nossos representantes de atendimento ao cliente nVent. A instalação inadequada, uso incorreto, aplicação incorreta ou outra falha qualquer em seguir completamente as instruções e avisos da nVent podem levar ao mau funcionamento do produto, danos à propriedade, lesões corporais graves e morte, e/ou anular sua garantia.

América do Norte
+1 800 753 9221
Opção 1 – Apoio ao cliente
Opção 2 – Assistência técnica

Europa
Países Baixos:
+31 800-0200135
França:
+33 800 901 793

Europa
Alemanha:
800 1890272
Outros países:
+31 13 5835404

APAC
Xangai:
+ 86 21 2412 1618/19
Sydney:
+61 2 9751 8500

©2026 nVent. All nVent marks and logos are owned or licensed by nVent Services GmbH or its affiliates. All other trademarks are the property of their respective owners. nVent reserves the right to change specifications without notice.

This document is system-generated.