H-Ti/T Klips pręta do kołnierza, M8 Otworu, Gwintowany, 3–8 mm Kołnierz

NUMER KATALOGOWY

M8TI24

FUNKCJE

- Podwiesza pręty gwintowane do półek kształtowników stalowych
- Wieszak pręta gwintowanego może się obracać, nawet do pozycji pionowej
- Do montażu potrzebny jest tylko młotek

ATRYBUTY PRODUKTU

- Numer artykułu: 174910
- Materiał: Stal sprężysta
- Wykończenie: nVent CADDY Armour
- Rozmiar otworu (HS): 8 mm
- Typ otworu: Gwintowany
- Grubość kołnierza (FT): 3 - 8 mm
- Obciążenie statyczne: 900N

SCHEMATY

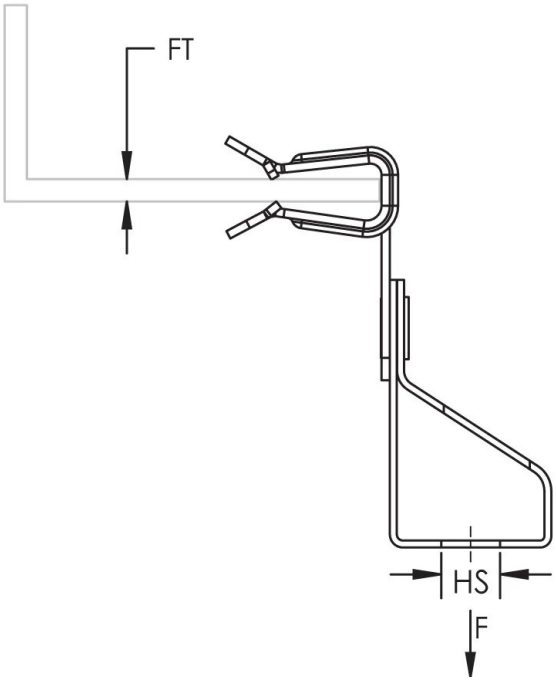

OSTRZEŻENIE

Produkty nVent powinny być instalowane i używane wyłącznie zgodnie z instrukcjami i materiałami szkoleniowymi nVent. Instrukcje są dostępne na stronie www.nvent.com oraz u przedstawiciela działu obsługi klienta firmy nVent. Nieprawidłowa instalacja, niewłaściwe użycie, niewłaściwe zastosowanie lub inne nieprzestrzeganie instrukcji i ostrzeżeń nVent może spowodować nieprawidłowe działanie produktu, uszkodzenie mienia, poważne obrażenia ciała i śmierć i/lub utratę gwarancji.

Ameryka Północna
+1.800.753.9221
Opcja 1 — obsługa klienta
Opcja 2 — wsparcie techniczne

Europa
Niderlandy:
+31 800-0200135
Francja:
+33 800 901 793

Europa
Niemcy:
800 1890272
Inne kraje:
+31 13 5835404

APAC
Szanghaj:
+ 86 21 2412 1618/19
Sydney:
+61 2 975 185 00

©2026 nVent. Wszystkie znaki i logo nVent są własnością firmy nVent Services GmbH albo jej spółek zależnych lub są licencjonowane. Wszystkie pozostałe znaki towarowe są własnością odpowiednich właścicieli. Firma nVent zastrzega sobie prawo do zmiany specyfikacji bez powiadomienia.

Ten dokument jest generowany przez system.