We connect and protect

Bolt utvidelsesanker, Stål, EG, M8 Stag, 75 mm

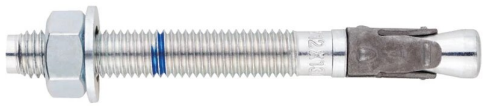

KATALOGNUMMER

SABM8010

FUNKSJONER

- Slitesterkt boltanker
- For sprukket og ikke-sprukket betong
- Ved risikovurdering og eksponering av brann, må utførelsen av festeanker være i henhold til Brannsikkerhet klasse R30-R120
- Godkjent for bruk ved prosjekter I Jordskjelv -utsatte områder (for borkroner med diameter 8 mm og mer)

PRODUKTEGENSKAPER

- Artikkelnummer: 400408
- Materiale: Stål
- Overflate: Elektrogalvanisert
- Gjengestørrelse (TS): M8
- Lengde (L): 75mm
- Kapslingsdybde: 55 mm
- A: 9 mm
- Borekronediameter: 8mm

Typisk Aksiell belastning fra ETA-12/0397		
Dele nummer	**Oppsprukket betong C20/25**	**Ikke-Oppsprukket betong C20/25**
SABM8010	2.4 kN	3.6 kN
SABM8050	2.4 kN	3.6 kN
SABM10010	4.3 kN	7.6 kN
SABM10050	4.3 kN	7.6 kN
SABM12015	7.6 kN	11.9 kN
SABM12050	7.6 kN	11.9 kN
SABM16025	11.9 kN	16.7 kN
SABM20030	14.3 kN	23.8 kN
SABM8010S6	2.4 kN	4.3 kN
SABM8050S6	2.4 kN	4.3 kN
SABM10010S6	4.3 kN	7.6 kN
SABM10050S6	4.3 kN	7.6 kN

DIAGRAMMER

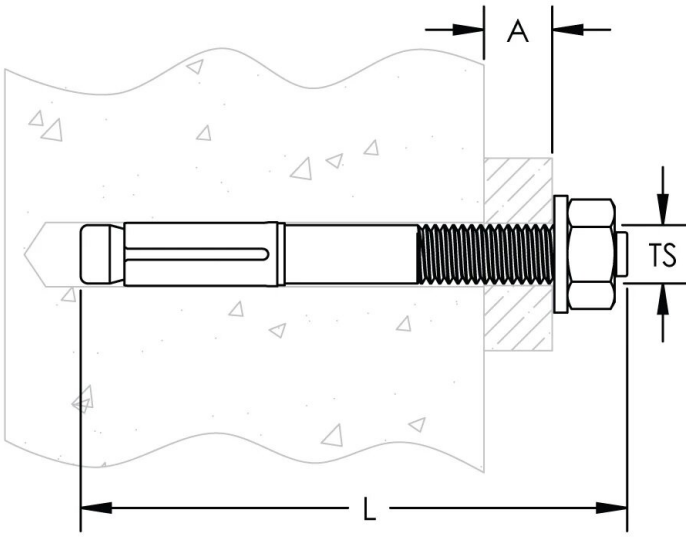

ADVARSEL

nVent-produkter må installeres og brukes bare som beskrevet i nVent sine instruksjonsark og opplæringsmateriell. Instruksjonsark er tilgjengelig på www.nvent.com og fra din nVent kundeservice-representant. Ukorrekt installasjon, misbruk, feilaktig anvendelse eller annen manglende etterlevelse av nVent sine instruksjoner og advarsler kan føre til produktfeil, skade på eiendom, alvorlige personskader og død og/eller gjøre garantien ugyldig.

Nord-Amerika
+1.800.753.9221
Alternativ 1 – Kundeservice
Alternativ 2 – Teknisk støtte

Europa
Nederland:
+31 800-0200135
Frankrike:
+33 800 901 793

Europa
Tyskland:
800 1890272
Andre land:
+31 13 5835404

APAC
Shanghai:
+ 86 21 2412 1618/19
Sydney:
+61 2 9751 8500

©2026 nVent. Alle nVent-merker og -logoer er eid eller lisensiert av nVent Services GmbH eller dets datterselskaper. Alle andre varemerker eies av de respektive eierne. nVent forbeholder seg retten til å endre spesifikasjonene uten forvarsel.

Dette dokumentet er systemgenerert.