EuropacPRO montageplaat voor gebruik met afdekplaat, 42 pk, 220 mm kaartlengte

CATALOGUSNUMMER

34563-014

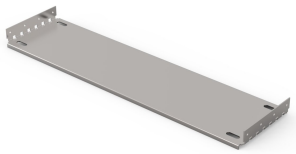

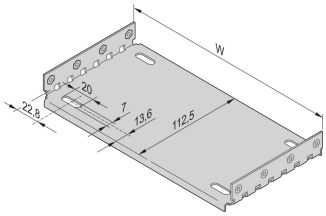

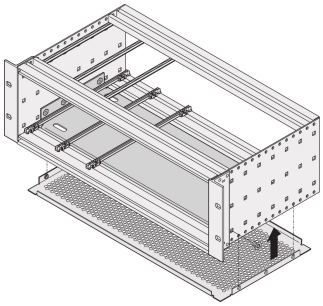

Material	HP	W	D
34563001	28	146,87	112,50
34563009	28	146,87	172,50
34563002	42	217,99	112,50
34563014	42	217,99	172,50
34563003	63	324,67	112,50
34563019	63	324,67	172,50
34563004	84	431,35	112,50
34563024	84	431,35	172,50
34563026	84	431,35	232,50
34563028	84	431,35	292,50
34563042	84	431,35	352,50
34563044	84	431,35	412,50

Montageplaat voor gebruik met afdekplaten voor installatie en bevestiging van zware componenten. Montageplaten over de volledige breedte (zo breed als de subrack of de systeembehuizing) zijn aan de zijpanelen bevestigd. De montageplaten met gedeeltelijke breedte zijn met behulp van een montagestrip aan het zijpaneel en de horizontale rail bevestigd.

Geleiderails Type 4,4? En type versterkt kunnen niet worden gebruikt in combinatie met een montageplaat. De boven-/onderkap die in de groef van de horizontale rails van de lamp (type L) wordt geplaatst, kan niet worden gebruikt in combinatie met een montageplaat.

KENMERKEN

- Voor het aanbrengen en bevestigen van zware onderdelen
- Montageplaat, volledige breedte: De montageplaat is even breed als de subrack/systeembehuizing en is bevestigd aan de zijpanelen
- Een geleiderail kan worden aangebracht in de eerste en laatste sleufpositie
- Naast de montageplaat kunnen ook EMC-afdekplaten op de steun worden aangebracht
- Geleiderails type 4,4 en "versterkt" kunnen niet worden gebruikt

RoHS COMPLIANT

PRODUCTKENMERKEN

- Rekbreedte: 42HP
- Hoeveelheid in verpakking: 1
- Diepte: 172.5mm
- Materiaal: Aluminium
- Productserie: EuropacPRO

Producttype: Montageplaat

Breedte: 217.99mm

Werkt met: Subracks

Nettogewicht: 0.19kg

*The price shown is the per piece price and does not include VAT. Depending on local conditions, packaging and freight charges might not be included. Where these charges should be part of the total price, they are included in the quote. The price given is a non-binding recommended retail price (RRP), which is the nVent list price. The final sales prices of local distributors may vary. Quotations requested or generated on SCHROFF.nVent.com are only valid for commercial customers (B2B). The lead time displayed above is an estimate for this item to be dispatched from an nVent Schroff facility. Transit delivery times are not included in this estimate, as transit time may vary, depending on delivery address, parcel dimensions, and other factors. Cut-outs and modifications placed in non-recommended areas ("collision detected") for configured products may be subject to additional engineering and/or design costs, which may increase initially quoted prices.

WAARSCHUWING

nVent-producten moeten alleen worden geïnstalleerd en gebruikt zoals aangegeven in de instructiebladen en trainingsmateriaal van nVent. Instructiebladen zijn beschikbaar op www.nvent.com en bij uw nVent klantenservicevertegenwoordiger. Onjuiste installatie, misbruik, verkeerde toepassing of ander falen om de instructies en waarschuwingen van nVent volledig te volgen, kan leiden tot productstoringen, schade aan eigendommen, ernstig lichamelijk letsel en de dood en/of uw garantie ongeldig maken.

North America
All locations
+1.763.422.2661
Chat with us:
nvent.com/schroff

Europe
Straubenhardt, Germany
+49.7082.794.0
Betschdorf, France
+33.3.88.90.64.90
Warsaw, Poland
+48.22.209.98.35
Assago, Italy
+39.02.932.7141
Chat with us:
nvent.com/schroff

Asia
Shanghai, China
+86.21.2412.6943
Qingdao, China
+86.532.8771.6101
Singapore
+65.6768.5800
Shin-Yokohama, Japan
+81.45.476.0271
Chat with us:
nvent.com/schroff

Middle East & India
Dubai, United Arab Emirates
+971.4.378.1700
Bangalore, India
+91.80.6715.2001
Istanbul, Turkey
+90.216.250.7374
Chat with us:
nvent.com/schroff

©2026 nVent. Alle nVent-merken en -logo's zijn eigendom van of in licentie gegeven door nVent Services GmbH of haar gelieerde ondernemingen. Alle andere handelsmerken zijn het eigendom van hun respectieve eigenaren. nVent behoudt zich het recht voor om specificaties zonder kennisgeving te wijzigen.

Dit document is door het systeem gegenereerd.