Montageplaat voor 19-inch behuizing en subrack, 42 pk, 160 mm plaatlengte

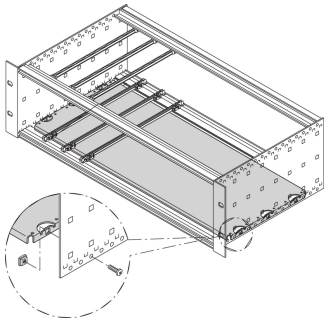

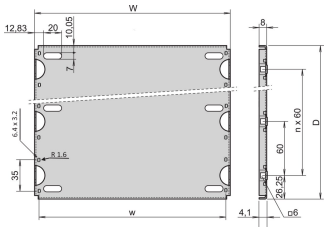

Material	HP	W	w	D
34562745	28	146,87	137,16	112,50
34562749	28	146,87	137,16	172,50
34562753	28	146,87	137,16	232,50
34562757	28	146,87	137,16	292,50
34562746	42	217,99	208,28	112,50
34562750	42	217,99	208,28	172,50
34562754	42	217,99	208,28	232,50
34562758	42	217,99	208,28	292,50
34562747	63	324,67	314,96	112,50
34562751	63	324,67	314,96	172,50
34562755	63	324,67	314,96	232,50
34562759	63	324,67	314,96	292,50
34562748	84	431,35	421,64	112,50
34562752	84	431,35	421,64	172,50
34562756	84	431,35	421,64	232,50
34562760	84	431,35	421,64	292,50
34562870	84	431,35	421,64	352,50
34562871	84	431,35	421,64	412,50

CATALOGUSNUMMER

34562-746

Montageplaat voor zware componenten of bedrijfseigen elektronische eenheden. Geschikt voor RatiopacPRO/-AIR, CompacPRO en EuropacPRO.

Geleiderails Type 4,4? En type versterkt kunnen niet worden gebruikt in combinatie met een montageplaat. De boven-/onderkap die in de groef van de horizontale rails van de lamp (type L) wordt geplaatst, kan niet worden gebruikt in combinatie met een montageplaat.

KENMERKEN

Voor montage van zware componenten

Montageplaat, volledige breedte: De montageplaat is even breed als de subrack/systeembehuizing en is bevestigd aan de zijpanelen

Montageplaat, gedeeltelijke breedte: De montageplaat met gedeeltelijke breedte die met behulp van een montagestrip aan het zijpaneel is bevestigd

De chassisplaat kan niet worden gecombineerd met EMC boven-/onderafdekkingen

RoHS COMPLIANT

PRODUCTKENMERKEN

Rekbreedte: 42HP

Hoeveelheid in verpakking: 1

Diepte: 112.5mm

Materiaal: Aluminium

Productserie: EuropacPRO; PropacPRO; RatiopacPRO; CompacPRO

Producttype: Montageplaat

Breedte: 217.99mm

Werkt met: Subracks

Nettogewicht: 0.13kg

*The price shown is the per piece price and does not include VAT. Depending on local conditions, packaging and freight charges might not be included. Where these charges should be part of the total price, they are included in the quote. The price given is a non-binding recommended retail price (RRP), which is the nVent list price. The final sales prices of local distributors may vary. Quotations requested or generated on SCHROFF.nVent.com are only valid for commercial customers (B2B). The lead time displayed above is an estimate for this item to be dispatched from an nVent Schroff facility. Transit delivery times are not included in this estimate, as transit time may vary, depending on delivery address, parcel dimensions, and other factors. Cut-outs and modifications placed in non-recommended areas ("collision detected") for configured products may be subject to additional engineering and/or design costs, which may increase initially quoted prices.

AANVULLENDE PRODUCTGEGEVENS

Bestel de montageset voor de montageplaat afzonderlijk.

Andere versies op aanvraag.

Bevestigingsstrips vereist voor gedeeltelijke breedte, afzonderlijk bestellen.

WAARSCHUWING

nVent-producten moeten alleen worden geïnstalleerd en gebruikt zoals aangegeven in de instructiebladen en trainingsmateriaal van nVent. Instructiebladen zijn beschikbaar op www.nvent.com en bij uw nVent klantenservicevertegenwoordiger. Onjuiste installatie, misbruik, verkeerde toepassing of ander falen om de instructies en waarschuwingen van nVent volledig te volgen, kan leiden tot productstoringen, schade aan eigendommen, ernstig lichamelijk letsel en de dood en/of uw garantie ongeldig maken.

North America
All locations
+1.763.422.2661
Chat with us:
nvent.com/schroff

Europe
Straubenhardt, Germany
+49.7082.794.0
Betschdorf, France
+33.3.88.90.64.90
Warsaw, Poland
+48.22.209.98.35
Assago, Italy
+39.02.932.7141
Chat with us:
nvent.com/schroff

Asia
Shanghai, China
+86.21.2412.6943
Qingdao, China
+86.532.8771.6101
Singapore
+65.6768.5800
Shin-Yokohama, Japan
+81.45.476.0271
Chat with us:
nvent.com/schroff

Middle East & India
Dubai, United Arab Emirates
+971.4.378.1700
Bangalore, India
+91.80.6715.2001
Istanbul, Turkey
+90.216.250.7374
Chat with us:
nvent.com/schroff

©2026 nVent. Alle nVent-merken en -logo's zijn eigendom van of in licentie gegeven door nVent Services GmbH of haar gelieerde ondernemingen. Alle andere handelsmerken zijn het eigendom van hun respectieve eigenaren. nVent behoudt zich het recht voor om specificaties zonder kennisgeving te wijzigen.

Dit document is door het systeem gegenereerd.