PX Zware buisklem met uitwendige schroefdraad, RVS 316, EPDM-SBR, 41–45 mm dia., 1 1/4" Buis, 32 DN

CATALOGUSNUMMER

PXI045S6

KENMERKEN

- Inclusief mannelijke/vrouwelijke combinatiemoer
- Categorie II geluidsreductie volgens DIN EN ISO 3822-1
- Voldoet aan geluidsisolatie volgens DIN 4109
- Voldoet aan de brandveiligheidseisen volgens DIN EN 13501-1 Klasse E

PRODUCTKENMERKEN

- Artikelnummer: 578310
- Materiaal: Roestvrij staal 316 (EN 1.4401);EPDM-SBR-rubber
- Temperatuur: -50 to 120 °C
- Buitendiameter (OD): 41 - 45 mm
- Buisafmeting: 1 1/4" Min
- NB/DN: 32
- Staafmaat (RS): M10
- Schroefdraad (G): 1/2"
- Breedte (W): 27 mm
- Dikte (T): 2 mm
- Schroefdiameter (Sc): 6
- Schroeflengte (L): 20mm
- Statische belasting: 2500N

AANVULLENDE PRODUCTGEGEVENS

Inlage is van EPDM-rubber.

DIAGRAMMEN

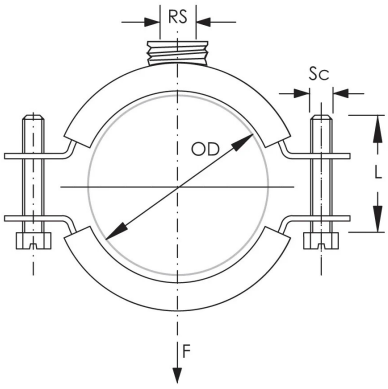

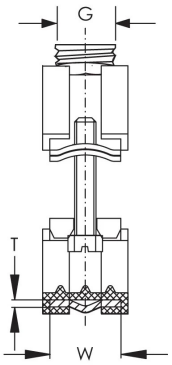

WAARSCHUWING

nVent-producten moeten alleen worden geïnstalleerd en gebruikt zoals aangegeven in de instructiebladen en trainingsmateriaal van nVent. Instructiebladen zijn beschikbaar op www.nvent.com en bij uw nVent klantenservicevertegenwoordiger. Onjuiste installatie, misbruik, verkeerde toepassing of ander falen om de instructies en waarschuwingen van nVent volledig te volgen, kan leiden tot productstoringen, schade aan eigendommen, ernstig lichamelijk letsel en de dood en/of uw garantie ongeldig maken.

Noord-Amerika
+1.800.753.9221
optie 1 – Klantenservice
optie 2 – Technische ondersteuning

Europa
Nederland:
+31 800-0200135
Frankrijk:
+33 800 901 793

Europa
Duitsland:
800 1890272
andere landen:
+31 13 5835404

APAC
Shanghai:
+ 86 21 2412 1618/19
Sydney:
+61 2 9751 8500

©2026 nVent. Alle nVent-merken en -logo's zijn eigendom van of in licentie gegeven door nVent Services GmbH of haar gelieerde ondernemingen. Alle andere handelsmerken zijn het eigendom van hun respectieve eigenaren. nVent behoudt zich het recht voor om specificaties zonder kennisgeving te wijzigen.

Dit document is door het systeem gegenereerd.