EuropacPRO 19-inch subrackset voor backplane, afgeschermd, 6 u, 235 mm

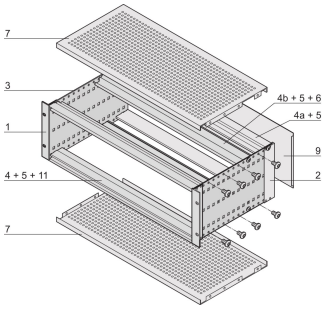

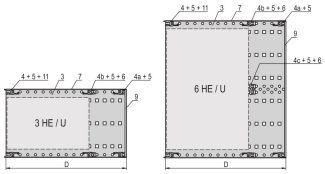

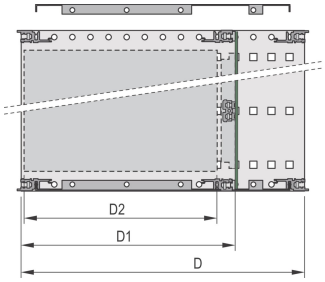

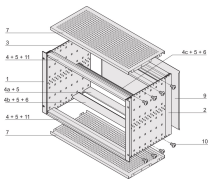

CATALOGUSNUMMER

24563-442

EMC afgeschermde subrack voor backplane-montage, achterzijde bedekt door een achterpaneel.

KENMERKEN

- Subrack met zijpaneel type F („flexibel"), inclusief 19-inch frontsteun, 19-inch beugel met instelbare diepte apart verkrijgbaar (niet inbegrepen in geleverde artikelen)
- Geleverd als ruimtebesparende flat-pack
- Wijzigingen zoals uitsparingen, verschillende afwerkingen of afmetingen beschikbaar
- EMC van ongeveer 40 dB bij 1 GHz, 30 dB bij 2 GHz, ervan uitgaande dat de voorzijde is bedekt met afgeschermde frontpanelen, testen volgens VG 95373 deel 15
- IP 20, in overeenstemming met IEC 60529
- Aluminium constructie
- Interne en externe afmetingen overeenkomstig: IEC 60297-3-100, -101, IEEE 1101,1
- Achterste horizontale rail voor montage in het achtervlak met isolatiestrip
- Horizontale rail type „licht"

RoHS COMPLIANT

PRODUCTKENMERKEN

- Rekhoogte: 6U
- Diepte (D): 235mm
- Hoeveelheid in verpakking: 1
- Voor montage: Achterplaat

Diepte plaat: 160mm; 220mm

Type pakking: Textiel

Handgreep inbegrepen: Nee

Montage: Rek

Voldoet aan: IEC 60297-3-103

EMC-afscherming: Ja

Afwerking: Geanodiseerd; Geëloxeerd

Materiaal: Aluminium

Producttype: Subrack/chassis

Rekbreedte: 84HP

Statische belasting: 11kg

Nettogewicht: 3.86kg

*The price shown is the per piece price and does not include VAT. Depending on local conditions, packaging and freight charges might not be included. Where these charges should be part of the total price, they are included in the quote. The price given is a non-binding recommended retail price (RRP), which is the nVent list price. The final sales prices of local distributors may vary. Quotations requested or generated on SCHROFF.nVent.com are only valid for commercial customers (B2B). The lead time displayed above is an estimate for this item to be dispatched from an nVent Schroff facility. Transit delivery times are not included in this estimate, as transit time may vary, depending on delivery address, parcel dimensions, and other factors. Cut-outs and modifications placed in non-recommended areas ("collision detected") for configured products may be subject to additional engineering and/or design costs, which may increase initially quoted prices.

AANVULLENDE PRODUCTGEGEVENS

Individuele configuratie: Breed scala aan varianten in hoogte, breedte en diepte; geleiderails voor een breed scala aan toepassingen; interieuropties; accessoires en montagemateriaal.

DIAGRAMMEN

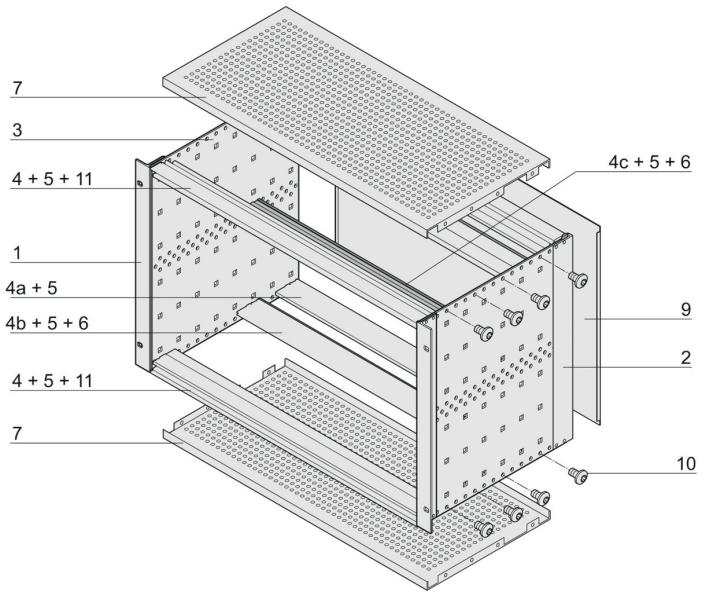

WAARSCHUWING

nVent-producten moeten alleen worden geïnstalleerd en gebruikt zoals aangegeven in de instructiebladen en trainingsmateriaal van nVent. Instructiebladen zijn beschikbaar op www.nvent.com en bij uw nVent klantenservicevertegenwoordiger. Onjuiste installatie, misbruik, verkeerde toepassing of ander falen om de instructies en waarschuwingen van nVent volledig te volgen, kan leiden tot productstoringen, schade aan eigendommen, ernstig lichamelijk letsel en de dood en/of uw garantie ongeldig maken.

North America
All locations
+1.763.422.2661
Chat with us:
nvent.com/schroff

Europe
Straubenhardt, Germany
+49.7082.794.0
Betschdorf, France
+33.3.88.90.64.90
Warsaw, Poland
+48.22.209.98.35
Assago, Italy
+39.02.932.7141
Chat with us:
nvent.com/schroff

Asia
Shanghai, China
+86.21.2412.6943
Qingdao, China
+86.532.8771.6101
Singapore
+65.6768.5800
Shin-Yokohama, Japan
+81.45.476.0271
Chat with us:
nvent.com/schroff

Middle East & India
Dubai, United Arab Emirates
+971.4.378.1700
Bangalore, India
+91.80.6715.2001
Istanbul, Turkey
+90.216.250.7374
Chat with us:
nvent.com/schroff

©2026 nVent. Alle nVent-merken en -logo's zijn eigendom van of in licentie gegeven door nVent Services GmbH of haar gelieerde ondernemingen. Alle andere handelsmerken zijn het eigendom van hun respectieve eigenaren. nVent behoudt zich het recht voor om specificaties zonder kennisgeving te wijzigen.

Dit document is door het systeem gegenereerd.