Macrofix Plus NI EZ met snelsluiting, 2", DN50, 60,3–63 mm, M10

CATALOGUSNUMMER

MPZ063

KENMERKEN

- Bevat handig sluitmechanisme
- Kunststof ringen helpen te voorkomen dat de CPVC- of kunststof leiding stukgaat en verzekeren een soepele montage
- Afgeronde randen en speciaal ontworpen lasgebied helpt CPVC-leidingen te beschermen
- Ideaal voor installaties waar de beschikbare ruimte beperkt is en waar kabels vlak onder het plafond moeten worden geplaatst
- Geschikt voor 3/4 inch - 2 inch (20 - 50 DN) stalen sprinklerleiding
- Elimineert de noodzaak om seismisch te verstevigen wanneer de afhanging korter is dan 150 mm
- De kop van de sluitschroeven is voorzien van sleuf, kruis en zeskant
- Voldoet aan Manufacturers Standardization Society (MSS) SP-58 (Type 12)

PRODUCTKENMERKEN

- Artikelnummer: 595059
- Materiaal: Staal
- Afwerking: Elektrolytisch verzinkt

Buisafmeting: 2" Min
NB/DN: 50
Buitendiameter (OD): 60.3 - 63 mm
Staafmaat (RS): M10
Breedte (W): 30 mm
Dikte (T): 2 mm
Statische belasting: 1725N

DIAGRAMMEN

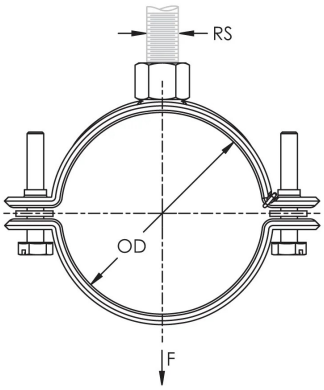

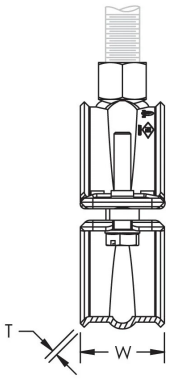

WAARSCHUWING

nVent-producten moeten alleen worden geïnstalleerd en gebruikt zoals aangegeven in de instructiebladen en trainingsmateriaal van nVent. Instructiebladen zijn beschikbaar op www.nvent.com en bij uw nVent klantenservicevertegenwoordiger. Onjuiste installatie, misbruik, verkeerde toepassing of ander falen om de instructies en waarschuwingen van nVent volledig te volgen, kan leiden tot productstoringen, schade aan eigendommen, ernstig lichamelijk letsel en de dood en/of uw garantie ongeldig maken.

Noord-Amerika
+1.800.753.9221
optie 1 – Klantenservice
optie 2 – Technische ondersteuning

Europa
Nederland:
+31 800-0200135
Frankrijk:
+33 800 901 793

Europa
Duitsland:
800 1890272
andere landen:
+31 13 5835404

APAC
Shanghai:
+ 86 21 2412 1618/19
Sydney:
+61 2 9751 8500

©2026 nVent. Alle nVent-merken en -logo's zijn eigendom van of in licentie gegeven door nVent Services GmbH of haar gelieerde ondernemingen. Alle andere handelsmerken zijn het eigendom van hun respectieve eigenaren. nVent behoudt zich het recht voor om specificaties zonder kennisgeving te wijzigen.

Dit document is door het systeem gegenereerd.