HSC damwand snap clip, 12–14 mm dia.

CATALOGUSNUMMER

HSC1214

KENMERKEN

- Ter bevestiging van kabel of elektrabuis aan warmdakplaten of damwand
- Snapclip voor bevestiging aan trapezoïde dakplaat
- In twee verschillende standen te monteren
- Past in elk gat van 6 mm of groter

PRODUCTKENMERKEN

- Artikelnummer: 186030
- Materiaal: Verenstaal
- Afwerking: nVent CADDY Armour
- Buitendiameter (OD): 12 - 14 mm
- A: 6 mm

DIAGRAMMEN

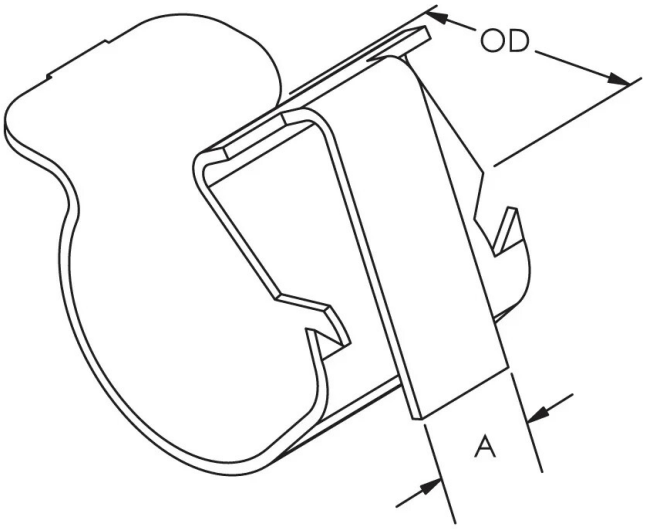

WAARSCHUWING

nVent-producten moeten alleen worden geïnstalleerd en gebruikt zoals aangegeven in de instructiebladen en trainingsmateriaal van nVent. Instructiebladen zijn beschikbaar op www.nvent.com en bij uw nVent klantenservicevertegenwoordiger. Onjuiste installatie, misbruik, verkeerde toepassing of ander falen om de instructies en waarschuwingen van nVent volledig te volgen, kan leiden tot productstoringen, schade aan eigendommen, ernstig lichamelijk letsel en de dood en/of uw garantie ongeldig maken.

Noord-Amerika
+1.800.753.9221
optie 1 – Klantenservice
optie 2 – Technische ondersteuning

Europa
Nederland:
+31 800-0200135
Frankrijk:
+33 800 901 793

Europa
Duitsland:
800 1890272
andere landen:
+31 13 5835404

APAC
Shanghai:
+ 86 21 2412 1618/19
Sydney:
+61 2 9751 8500

©2026 nVent. Alle nVent-merken en -logo's zijn eigendom van of in licentie gegeven door nVent Services GmbH of haar gelieerde ondernemingen. Alle andere handelsmerken zijn het eigendom van hun respectieve eigenaren. nVent behoudt zich het recht voor om specificaties zonder kennisgeving te wijzigen.

Dit document is door het systeem gegenereerd.