Sistema CPCI con alimentatore ATX, 4 U, 8 slot

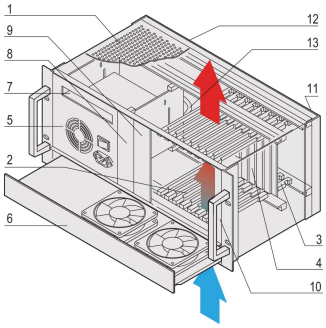

Obsoleto

CODICE A CATALOGO

24579-250

Sistema CompactPCI da 4 U con gabbia per schede verticale per otto schede 3U, otto schede RTM e alimentatore ATX integrato.

CARATTERISTICHE

Conforme a IEC 60297?3?101, ?102, ?103; IEEE 1101.1, 1101.10/11; backplane conforme a PICMG 2,0 rev. 3,0

Sistema con gabbia per schede verticale. Formato scheda anteriore: 3 U, profondità 160 mm; i/o posteriore: 3 U, profondità 80 mm

Backplane 8 slot, 3 U, 32 bit; slot di sistema destro; 8 HP CPU wide

Dissipazione del calore da 1 U unità ventola hot-swap, flusso d'aria dal basso verso l'alto

ALIMENTATORE ATX, 300 W.

Opzione per montare un'unità DVD e un disco rigido sottili

ATTRIBUTI DEL PRODOTTO

Tipo di prodotto: Sistema

Numero di scanalature: 8

Tipo: Montaggio a rack da 19"

Tipo di backplane: 3 U CompactPCI

Trasferimento dati: Bus PCI a 32 bit

Potenza per slot: 40W

Tensione di ingresso CA: 100 – 240V

Direzione del flusso d'aria: Dal basso verso l'alto

Altezza del rack: 4U

Tipo di alimentazione: (1) PSU ATX

Alimentazione inclusa: Sì

I/O posteriore: Sì

È conforme a: PICMG 2.0 R3.0

Profondità: 275mm

Altezza: 177mm

Peso netto: 11.6kg

*The price shown is the per piece price and does not include VAT. Depending on local conditions, packaging and freight charges might not be included. Where these charges should be part of the total price, they are included in the quote. The price given is a non-binding recommended retail price (RRP), which is the nVent list price. The final sales prices of local distributors may vary. Quotations requested or generated on SCHROFF.nVent.com are only valid for commercial customers (B2B). The lead time displayed above is an estimate for this item to be dispatched from an nVent Schroff facility. Transit delivery times are not included in this estimate, as transit time may vary, depending on delivery address, parcel dimensions, and other factors. Cut-outs and modifications placed in non-recommended areas ("collision detected") for configured products may be subject to additional engineering and/or design costs, which may increase initially quoted prices.

INFORMAZIONI DI PRODOTTO AGGIUNTIVE

Sistemi modificati disponibili su richiesta.

AVVERTIMENTO

I prodotti nVent devono essere installati e utilizzati solo come indicato nelle schede istruzioni e nei materiali di formazione di nVent. Le schede istruzioni sono disponibili su www.nvent.com e presso il vostro rappresentante del servizio clienti nVent. Un'installazione scorretta, un uso improprio, un'applicazione errata o qualsiasi altro mancato rispetto completo delle istruzioni e degli avvertimenti di nVent può causare malfunzionamenti del prodotto, danni alla proprietà, gravi lesioni personali e morte e/o annullare la vostra garanzia.

North America
All locations
+1.763.422.2661
Chat with us:
nvent.com/schroff

Europe
Straubenhardt, Germany
+49.7082.794.0
Betschdorf, France
+33.3.88.90.64.90
Warsaw, Poland
+48.22.209.98.35
Assago, Italy
+39.02.932.7141
Chat with us:
nvent.com/schroff

Asia
Shanghai, China
+86.21.2412.6943
Qingdao, China
+86.532.8771.6101
Singapore
+65.6768.5800
Shin-Yokohama, Japan
+81.45.476.0271
Chat with us:
nvent.com/schroff

Middle East & India
Dubai, United Arab Emirates
+971.4.378.1700
Bangalore, India
+91.80.6715.2001
Istanbul, Turkey
+90.216.250.7374
Chat with us:
nvent.com/schroff

©2026 nVent. Tutti i marchi e i loghi nVent sono di proprietà o concessi in licenza da nVent Services GmbH o dalle sue affiliate. Tutti gli altri marchi sono di proprietà dei rispettivi proprietari. nVent si riserva il diritto di modificare le specifiche senza preavviso.

Questo documento è generato dal sistema.