Kit sottorack EuropacPRO da 19" per backplane, schermato, 3 U, 235 mm

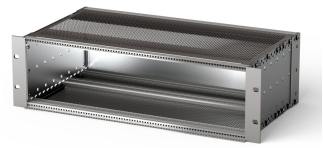

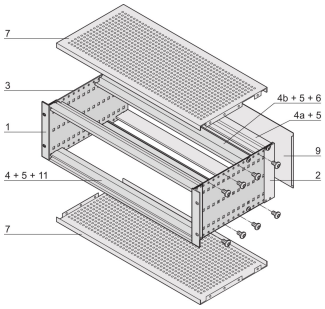

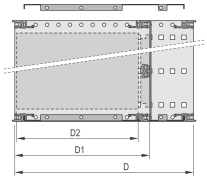

CODICE A CATALOGO

24563-142

Sottorack schermato EMC per il montaggio su backplane, lato posteriore coperto da un pannello posteriore.

CARATTERISTICHE

- Supporto con pannello laterale tipo F ("flessibile"), staffa anteriore da 19" inclusa, staffa regolabile in profondità da 19" venduta separatamente (non inclusa negli articoli forniti)
- Fornito in confezione piatta salvaspazio
- Sono disponibili modifiche quali ritagli, finiture o dimensioni diverse
- EMC di circa 40 dB a 1 GHz, 30 dB a 2 GHz, presupponendo che la parte anteriore sia coperta da pannelli frontali schermati, test in conformità alla norma VG 95373 parte 15
- IP 20, in conformità alla norma IEC 60529
- Struttura in alluminio
- Dimensioni interne ed esterne in conformità a: IEC 60297-3-100, -101, IEEE 1101,1
- Guida orizzontale posteriore per il montaggio su backplane con striscia isolante
- Guida orizzontale "leggera"

RoHS COMPLIANT

ATTRIBUTI DEL PRODOTTO

- Altezza del rack: 3U
- Profondità (D): 235mm
- Quantità nella confezione: 1
- Per il montaggio: Backplane
- Profondità scheda: 160mm; 220mm
- Tipo di guarnizione: Tessuto

Maniglia in dotazione: N.

Montaggio: Rack

È conforme a: CODICE 60297-3-103

Schermatura EMC: Sì

Finitura: Anodizzato; Passivato

Materiale: Alluminio

Tipo di prodotto: Rack secondario/Telaio

Larghezza rack: 84HP

Carico statico: 11kg

Peso netto: 2.63kg

*The price shown is the per piece price and does not include VAT. Depending on local conditions, packaging and freight charges might not be included. Where these charges should be part of the total price, they are included in the quote. The price given is a non-binding recommended retail price (RRP), which is the nVent list price. The final sales prices of local distributors may vary. Quotations requested or generated on SCHROFF.nVent.com are only valid for commercial customers (B2B). The lead time displayed above is an estimate for this item to be dispatched from an nVent Schroff facility. Transit delivery times are not included in this estimate, as transit time may vary, depending on delivery address, parcel dimensions, and other factors. Cut-outs and modifications placed in non-recommended areas ("collision detected") for configured products may be subject to additional engineering and/or design costs, which may increase initially quoted prices.

INFORMAZIONI DI PRODOTTO AGGIUNTIVE

Configurazione individuale: Ampia gamma di varianti in altezza, larghezza e profondità; guide per un'ampia varietà di applicazioni; opzioni interne; accessori e materiale di montaggio.

SCHEMI

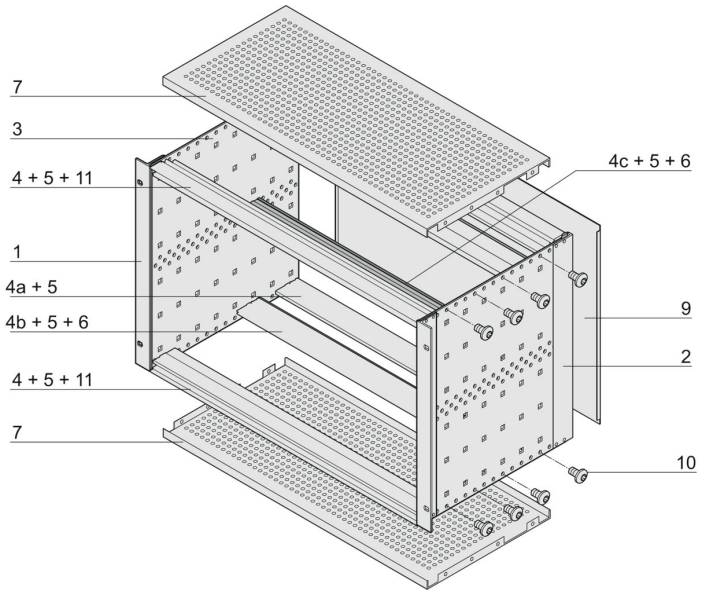

AVVERTIMENTO

I prodotti nVent devono essere installati e utilizzati solo come indicato nelle schede istruzioni e nei materiali di formazione di nVent. Le schede istruzioni sono disponibili su www.nvent.com e presso il vostro rappresentante del servizio clienti nVent. Un'installazione scorretta, un uso improprio, un'applicazione errata o qualsiasi altro mancato rispetto completo delle istruzioni e degli avvertimenti di nVent può causare malfunzionamenti del prodotto, danni alla proprietà, gravi lesioni personali e morte e/o annullare la vostra garanzia.

North America
All locations
+1.763.422.2661
Chat with us:
nvent.com/schroff

Europe
Straubenhardt, Germany
+49.7082.794.0
Betschdorf, France
+33.3.88.90.64.90
Warsaw, Poland
+48.22.209.98.35
Assago, Italy
+39.02.932.7141
Chat with us:
nvent.com/schroff

Asia
Shanghai, China
+86.21.2412.6943
Qingdao, China
+86.532.8771.6101
Singapore
+65.6768.5800
Shin-Yokohama, Japan
+81.45.476.0271
Chat with us:
nvent.com/schroff

Middle East & India
Dubai, United Arab Emirates
+971.4.378.1700
Bangalore, India
+91.80.6715.2001
Istanbul, Turkey
+90.216.250.7374
Chat with us:
nvent.com/schroff

©2026 nVent. Tutti i marchi e i loghi nVent sono di proprietà o concessi in licenza da nVent Services GmbH o dalle sue affiliate. Tutti gli altri marchi sono di proprietà dei rispettivi proprietari. nVent si riserva il diritto di modificare le specifiche senza preavviso.

Questo documento è generato dal sistema.