Kit di schermatura in tessuto EMC sul pannello anteriore, 40...+70°C, 5 U, 10 pezzi

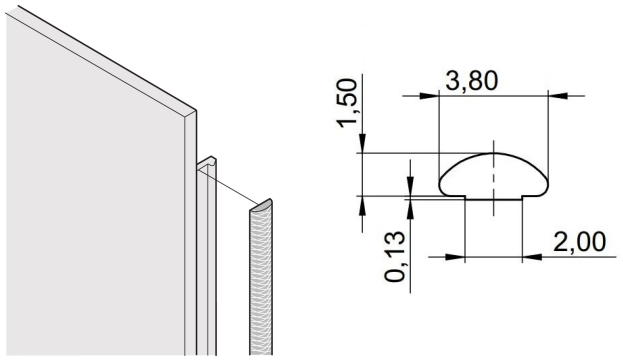

CODICE A CATALOGO

21101-978

Le guarnizioni EMC in tessuto sono inserite in una fessura sul lato destro dei pannelli anteriori a U. Le guarnizioni sono incollate al pannello anteriore.

CARATTERISTICHE

La guarnizione EMC in tessuto è applicata lateralmente sul pannello anteriore o nella scanalatura del profilo destro, a seconda dei casi.

La guarnizione del profilo è incollata sulla superficie di contatto della staffa da 19" o dell'angolo posteriore e imposta il collegamento conduttivo ai pannelli anteriori a forma di U

Range di temperatura -40 °C ... +70 °C.

RoHS COMPLIANT

ATTRIBUTI DEL PRODOTTO

Altezza del rack: 5U

Quantità nella confezione: 10

Materiale: Elastomero termoplastico

Famiglia di prodotti: EuropacPRO; RatiopacPRO; RatiopacPRO air; PropacPRO; Unità a innesto di tipo profilato

Tipo di prodotto: Kit di schermatura

Funziona con: Rack secondari; Custodie; Pannelli frontali

Peso lordo: 0.028kg

*The price shown is the per piece price and does not include VAT. Depending on local conditions, packaging and freight charges might not be included. Where these charges should be part of the total price, they are included in the quote. The price given is a non-binding recommended retail price (RRP), which is the nVent list price. The final sales prices of local distributors may vary. Quotations requested or generated on SCHROFF.nVent.com are only valid for commercial customers (B2B). The lead time displayed above is an estimate for this item to be dispatched from an nVent Schroff facility. Transit delivery times are not included in this estimate, as transit time may vary, depending on delivery address, parcel dimensions, and other factors. Cut-outs and modifications placed in non-recommended areas ("collision detected") for configured products may be subject to additional engineering and/or design costs, which may increase initially quoted prices.

INFORMAZIONI DI PRODOTTO AGGIUNTIVE

Le guarnizioni EMC (in tessuto) sono necessarie per schermare i pannelli anteriori.

SCHEMI

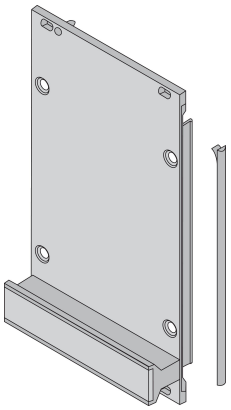

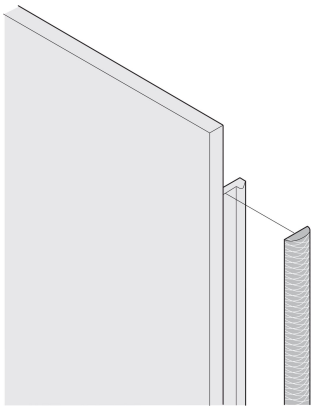

AVVERTIMENTO

I prodotti nVent devono essere installati e utilizzati solo come indicato nelle schede istruzioni e nei materiali di formazione di nVent. Le schede istruzioni sono disponibili su www.nvent.com e presso il vostro rappresentante del servizio clienti nVent. Un'installazione scorretta, un uso improprio, un'applicazione errata o qualsiasi altro mancato rispetto completo delle istruzioni e degli avvertimenti di nVent può causare malfunzionamenti del prodotto, danni alla proprietà, gravi lesioni personali e morte e/o annullare la vostra garanzia.

North America
All locations
+1.763.422.2661
Chat with us:
nvent.com/schroff

Europe
Straubenhardt, Germany
+49.7082.794.0
Betschdorf, France
+33.3.88.90.64.90
Warsaw, Poland
+48.22.209.98.35
Assago, Italy
+39.02.932.7141
Chat with us:
nvent.com/schroff

Asia
Shanghai, China
+86.21.2412.6943
Qingdao, China
+86.532.8771.6101
Singapore
+65.6768.5800
Shin-Yokohama, Japan
+81.45.476.0271
Chat with us:
nvent.com/schroff

Middle East & India
Dubai, United Arab Emirates
+971.4.378.1700
Bangalore, India
+91.80.6715.2001
Istanbul, Turkey
+90.216.250.7374
Chat with us:
nvent.com/schroff

©2026 nVent. Tutti i marchi e i loghi nVent sono di proprietà o concessi in licenza da nVent Services GmbH o dalle sue affiliate. Tutti gli altri marchi sono di proprietà dei rispettivi proprietari. nVent si riserva il diritto di modificare le specifiche senza preavviso.

Questo documento è generato dal sistema.