# Piastra di copertura EuropacPRO per imbullonatura al pannello laterale robusto, 84 CV, 295 mm

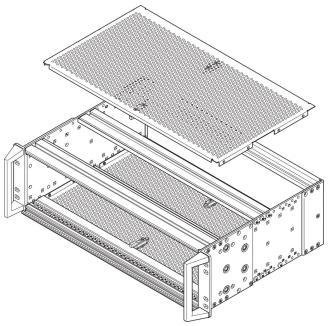

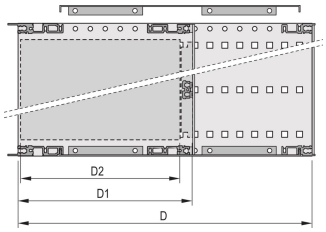


## CODICE A CATALOGO

**24568-012**

Una piastra di copertura viene utilizzata per la schermatura elettromagnetica o come protezione meccanica.

## CARATTERISTICHE

Grado di perforazione 58%

RoHS COMPLIANT

## ATTRIBUTI DEL PRODOTTO

| |
|---|
| Profondità: 295mm |
| Quantità nella confezione: 2 |
| Finitura: Passivato |
| Materiale: Alluminio |
| Famiglia di prodotti: EuropacPRO |
| Tipo di prodotto: Piastra di copertura |
| Larghezza rack: 84HP |
| Tipo: Perforato |
| Funziona con: Rack secondari |
| Peso netto: 0.395kg |
| Unità confezione: Coppia |
| Coppia: 2.1N·m |

*The price shown is the per piece price and does not include VAT. Depending on local conditions, packaging and freight charges might not be included. Where these charges should be part of the total price, they are included in the quote. The price given is a non-binding recommended retail price (RRP), which is the nVent list price. The final sales prices of local distributors may vary. Quotations requested or generated on SCHROFF.nVent.com are only valid for commercial customers (B2B). The lead time displayed above is an estimate for this item to be dispatched from an nVent Schroff facility. Transit delivery times are not included in this estimate, as transit time may vary, depending on delivery address, parcel dimensions, and other factors. Cut-outs and modifications placed in non-recommended areas ("collision detected") for configured products may be subject to additional engineering and/or design costs, which may increase initially quoted prices.

## INFORMAZIONI DI PRODOTTO AGGIUNTIVE

È disponibile su richiesta un meccanismo di bloccaggio del coperchio superiore che fissa anche il coperchio superiore nella guida anteriore e posteriore.

Per la schermatura sono necessarie 4 strisce di contatto EMC in acciaio inox per ogni supporto, da ordinare separatamente.

## AVVERTIMENTO

I prodotti nVent devono essere installati e utilizzati solo come indicato nelle schede istruzioni e nei materiali di formazione di nVent. Le schede istruzioni sono disponibili su www.nvent.com e presso il vostro rappresentante del servizio clienti nVent. Un'installazione scorretta, un uso improprio, un'applicazione errata o qualsiasi altro mancato rispetto completo delle istruzioni e degli avvertimenti di nVent può causare malfunzionamenti del prodotto, danni alla proprietà, gravi lesioni personali e morte e/o annullare la vostra garanzia.


**North America**
All locations
+1.763.422.2661
Chat with us:
nvent.com/schroff

**Europe**
Straubenhardt, Germany
+49.7082.794.0
Betschdorf, France
+33.3.88.90.64.90
Warsaw, Poland
+48.22.209.98.35
Assago, Italy
+39.02.932.7141
Chat with us:
nvent.com/schroff

**Asia**
Shanghai, China
+86.21.2412.6943
Qingdao, China
+86.532.8771.6101
Singapore
+65.6768.5800
Shin-Yokohama, Japan
+81.45.476.0271
Chat with us:
nvent.com/schroff

**Middle East & India**
Dubai, United Arab Emirates
+971.4.378.1700
Bangalore, India
+91.80.6715.2001
Istanbul, Turkey
+90.216.250.7374
Chat with us:
nvent.com/schroff



©2026 nVent. Tutti i marchi e i loghi nVent sono di proprietà o concessi in licenza da nVent Services GmbH o dalle sue affiliate. Tutti gli altri marchi sono di proprietà dei rispettivi proprietari. nVent si riserva il diritto di modificare le specifiche senza preavviso.

Questo documento è generato dal sistema.