Pannello anteriore, profilo a U, schermatura Refrofit, 6 U, 42 CV, 2,5 mm, al, anodizzato anteriore, conduttivo posteriore

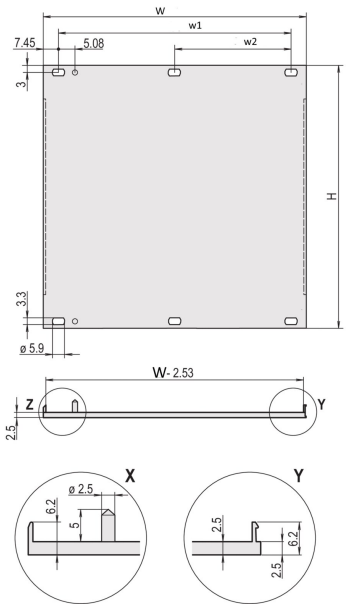

CODICE A CATALOGO

20848-139

Pannello frontale con profilo a U per guarnizione EMC in tessuto.

CARATTERISTICHE

Profilo a U, pannello frontale, al, 2,5 mm, anteriore anodizzato, posteriore conduttivo

Per guarnizione in tessuto EMC

RoHS COMPLIANT

ATTRIBUTI DEL PRODOTTO

Altezza del rack: 6U

Larghezza rack: 42HP

Quantità nella confezione: 1

Tipo di accessorio: Pannello frontale

Montaggio: Anteriore a vite

Tipo di guarnizione: Tessuto

Finitura anteriore: Anodizzato

Finitura posteriore: Conduttivo

Bordi trattati: N.

È conforme a: CODICE 60297-3-101; IEEE 1101,1/10

Profondità (D): 2.5mm

Funzione di progettazione: Alignment pin

Schermatura EMC: No (installabile in un secondo momento)

Finitura: Anodizzato; Passivato
Altezza (H): 261.8mm
Materiale: Alluminio
Tipo di prodotto: Pannello frontale
Tipo: Pannello frontale senza maniglia
Larghezza (W): 213mm
Peso lordo: 0.417kg

*The price shown is the per piece price and does not include VAT. Depending on local conditions, packaging and freight charges might not be included. Where these charges should be part of the total price, they are included in the quote. The price given is a non-binding recommended retail price (RRP), which is the nVent list price. The final sales prices of local distributors may vary. Quotations requested or generated on SCHROFF.nVent.com are only valid for commercial customers (B2B). The lead time displayed above is an estimate for this item to be dispatched from an nVent Schroff facility. Transit delivery times are not included in this estimate, as transit time may vary, depending on delivery address, parcel dimensions, and other factors. Cut-outs and modifications placed in non-recommended areas ("collision detected") for configured products may be subject to additional engineering and/or design costs, which may increase initially quoted prices.

INFORMAZIONI DI PRODOTTO AGGIUNTIVE

Ordinare il materiale di fissaggio (manicotti, viti a collare) separatamente.

14 ... 84 CV: Profilo a U multicopia (pannello frontale con profili crimpati).

Differenze di finitura tra 2 ... 12 CV e 14 ... 84 CV.

2 ... 12 HP: Profilo a U monocomponente

Ordinare separatamente la guarnizione EMC in tessuto.

Quantità confezione standard: Da 2 a 28 CV: 5 pezzi, da 42 a 84 CV: 1 pezzo, fornito solo in confezioni standard (SPQ).

SCHEMI

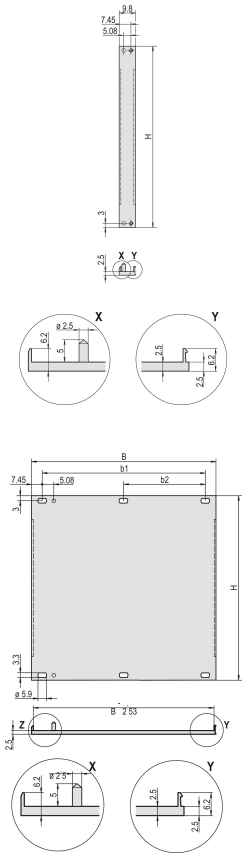

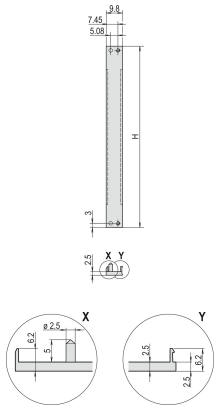

AVVERTIMENTO

I prodotti nVent devono essere installati e utilizzati solo come indicato nelle schede istruzioni e nei materiali di formazione di nVent. Le schede istruzioni sono disponibili su www.nvent.com e presso il vostro rappresentante del servizio clienti nVent. Un'installazione scorretta, un uso improprio, un'applicazione errata o qualsiasi altro mancato rispetto completo delle istruzioni e degli avvertimenti di nVent può causare malfunzionamenti del prodotto, danni alla proprietà, gravi lesioni personali e morte e/o annullare la vostra garanzia.

North America
All locations
+1.763.422.2661
Chat with us:
nvent.com/schroff

Europe
Straubenhardt, Germany
+49.7082.794.0
Betschdorf, France
+33.3.88.90.64.90
Warsaw, Poland
+48.22.209.98.35
Assago, Italy
+39.02.932.7141
Chat with us:
nvent.com/schroff

Asia
Shanghai, China
+86.21.2412.6943
Qingdao, China
+86.532.8771.6101
Singapore
+65.6768.5800
Shin-Yokohama, Japan
+81.45.476.0271
Chat with us:
nvent.com/schroff

Middle East & India
Dubai, United Arab Emirates
+971.4.378.1700
Bangalore, India
+91.80.6715.2001
Istanbul, Turkey
+90.216.250.7374
Chat with us:
nvent.com/schroff

©2026 nVent. Tutti i marchi e i loghi nVent sono di proprietà o concessi in licenza da nVent Services GmbH o dalle sue affiliate. Tutti gli altri marchi sono di proprietà dei rispettivi proprietari. nVent si riserva il diritto di modificare le specifiche senza preavviso.

Questo documento è generato dal sistema.