Collier de serrage pour charge lourde HD NI, Feu/gicleur, HD, 219–226 mm OD

RÉFÉRENCE CATALOGUE

HDN226HD

FONCTIONS

L'écrou de raccordement soudé en angle a des angles plats pour accueillir des clés

VdS

ATTRIBUTS DU PRODUIT

Référence article: 575028
Écrou inclus: Oui
Matériau: Acier
Finition: Galvanisé à chaud
Diamètre extérieur (OD): 219 - 226 mm
Taille du tuyau: 8"
NB/DN: 200
Taille du piquet (RS): M12;M16
Largeur (W): 40 mm
Épaisseur (T): 4 mm
Diamètre de vis (Sc): 10 mm
Diamètre de vis métrique (Sc): M10
Longueur de la vis (L): 40mm
Charge statique: 8500N

DIAGRAMMES

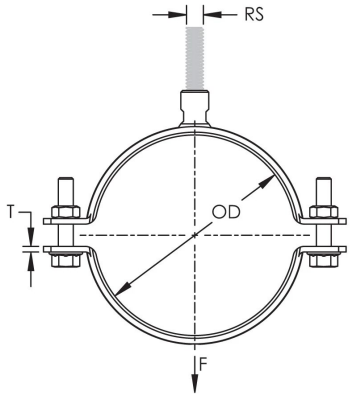

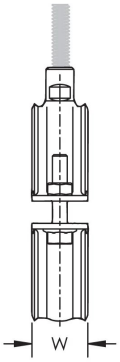

AVERTISSEMENT

Les produits nVent doivent être installés et utilisés uniquement comme indiqué dans les feuilles d'instructions et les documents de formation de nVent. Les feuilles d'instructions sont disponibles sur www.nvent.com et auprès de votre représentant du service client nVent. Une installation incorrecte, une mauvaise utilisation, une mauvaise application ou tout autre défaut de respect total des instructions et des avertissements de nVent peut entraîner une défaillance du produit, des dommages matériels, des blessures corporelles graves et la mort et/ou annuler votre garantie.

North America
+1.800.753.9221
Option 1 – Customer Care
Option 2 – Technical Support

Europe
Netherlands:
+31 800-0200135
France:
+33 800 901 793

Europe
Germany:
800 1890272
Other Countries:
+31 13 5835404

APAC
Shanghai:
+ 86 21 2412 1618/19
Sydney:
+61 2 9751 8500

©2026 nVent. Toutes les marques et tous les logos nVent sont la propriété ou sont sous licence de nVent Services GmbH ou de ses sociétés affiliées. Toutes les autres marques déposées sont la propriété de leurs détenteurs respectifs. nVent se réserve le droit de modifier les spécifications sans préavis.

Ce document est généré par le système.