We connect and protect

Attache de crochet en J nVent CADDY Cat HP sur attache pour panne en « C », 1,5–6 mm Rebord

RÉFÉRENCE CATALOGUE

CATHPVF14

FONCTIONS

À marteler ou installer depuis le sol à l'aide de l'outil VAFT

Ne nécessite aucune vis, aucun rivet ou outil spécial pour le montage

Les crochets en J sont équipés de languettes de verrouillage pliables qui se verrouillent sur les composants nVent CADDY Cat HP pour offrir une meilleure rigidité et stabilité

Le choix de la couleur des connexions aux crochets en J, parmi les différentes options de couleurs disponibles, permet d'identifier et d'organiser l'application de cheminement

Les arbres de crochets en J personnalisés peuvent être facilement assemblés avec diverses configurations, couleurs et tailles de crochets en J

Les composants nVent CADDY Cat HP se fixent facilement sur n'importe quelle taille de crochet en J nVent CADDY Cat HP

ATTRIBUTS DU PRODUIT

Matériau: Ressort acier

Finition: nVent CADDY Armour

Épaisseur de bride (FT): 1.5 - 6 mm

Charge statique: 712N

DIAGRAMMES

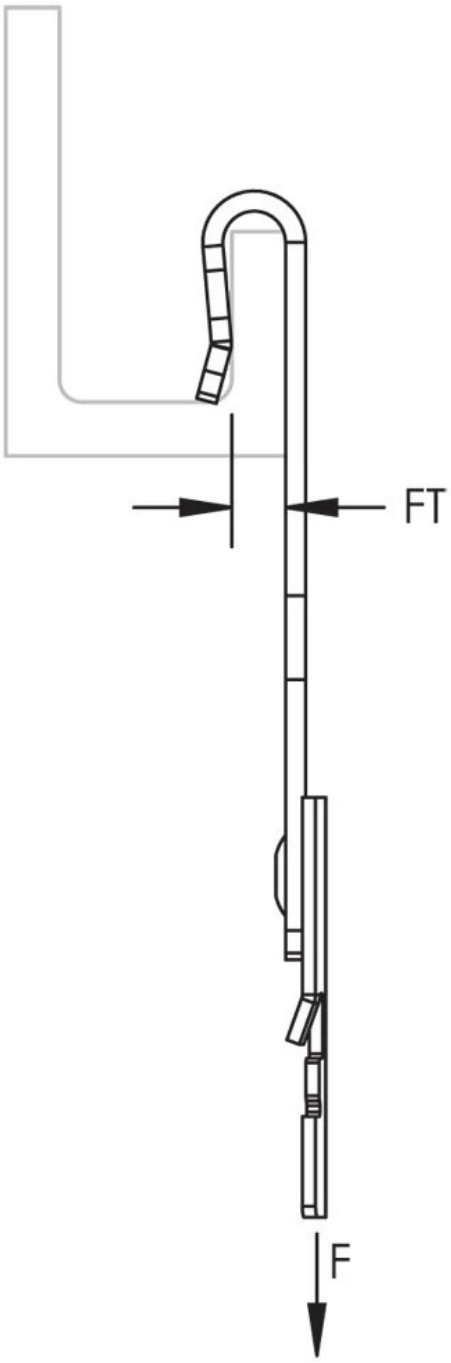

AVERTISSEMENT

Les produits nVent doivent être installés et utilisés uniquement comme indiqué dans les feuilles d'instructions et les documents de formation de nVent. Les feuilles d'instructions sont disponibles sur www.nvent.com et auprès de votre représentant du service client nVent. Une installation incorrecte, une mauvaise utilisation, une mauvaise application ou tout autre défaut de respect total des instructions et des avertissements de nVent peut entraîner une défaillance du produit, des dommages matériels, des blessures corporelles graves et la mort et/ou annuler votre garantie.

Amérique du Nord
+1 800 753 9221
Option 1 – Service client
Option 2 – Assistance technique

Europe
Pays-Bas :
+31 800-0200135
France :
+33 800 901 793

Europe
Allemagne :
800 1890272
Autres pays :
+31 13 5835404

APAC
Shanghai :
+ 86 21 2412 1618/19
Sydney :
+61 2 9751 8500

©2026 nVent. Toutes les marques de commerce et logos de nVent sont la propriété de nVent Services GmbH ou de ses filiales. Toutes les autres marques de commerce sont la propriété de leurs propriétaires respectifs. nVent se réserve le droit de modifier les spécifications sans préavis.

Ce document est généré automatiquement par le système.