Fiche d'identification du module enfichable pour poignée IEL, IET, fiche avec 210 étiquettes, 19 x 9,5 mm

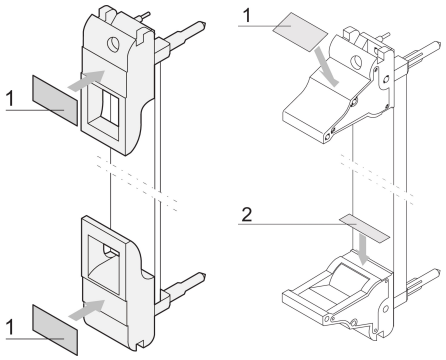

RÉFÉRENCE CATALOGUE

60817-340

Étiquette Polyester, auto-adhésif, blanche pour poignées IET ou IEL.

FONCTIONS

Planche d'étiquettes, Polyester, auto-adhésif, blanc

Pour les poignées IE

RoHS COMPLIANT

ATTRIBUTS DU PRODUIT

Compatible avec: Faces avant

Quantité par colis: 210

Matériau: Polyéthylène

Type de produit: Étiquette

Poids brut: 0.017kg

*Le prix affiché correspond au prix unitaire et n'inclut pas la TVA. Selon les conditions locales, les frais d'emballage et de port peuvent ne pas être inclus. Lorsque ces frais doivent être intégrés au prix total, ils sont inclus dans le devis. Le prix indiqué est un prix de vente conseillé sans engagement, qui est le prix catalogue nVent. Les prix de vente finaux des distributeurs locaux peuvent varier. Les offres de prix demandées ou générées sur SCHROFF.nVent.com sont uniquement valables pour les professionnels (B2B). Le délai affiché ci-dessus est une estimation pour l'expédition de cet article à partir d'un site nVent Schroff. Les délais de livraison ne sont pas inclus dans cette estimation car ils peuvent varier en fonction de l'adresse de livraison, des dimensions du colis et d'autres facteurs. Pour les produits configurés, les découpes et les modifications placées dans des zones non recommandées ("conflit détecté") peuvent faire l'objet de coûts d'ingénierie et/ou de conception supplémentaires qui s'ajoutent aux prix initialement proposés.

DIAGRAMMES

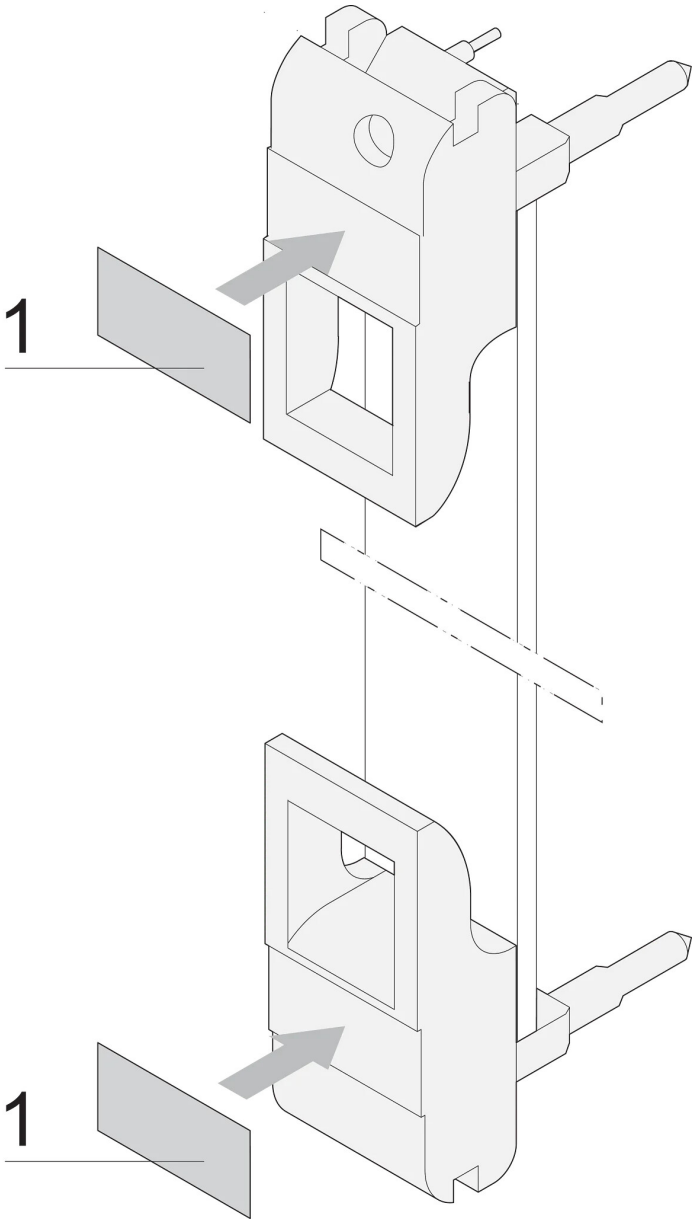

AVERTISSEMENT

Les produits nVent doivent être installés et utilisés uniquement comme indiqué dans les feuilles d'instructions et les documents de formation de nVent. Les feuilles d'instructions sont disponibles sur www.nvent.com et auprès de votre représentant du service client nVent. Une installation incorrecte, une mauvaise utilisation, une mauvaise application ou tout autre défaut de respect total des instructions et des avertissements de nVent peut entraîner une défaillance du produit, des dommages matériels, des blessures corporelles graves et la mort et/ou annuler votre garantie.

North America
All locations
+1.763.422.2661
Chat with us:
nvent.com/schroff

Europe
Straubenhardt, Germany
+49.7082.794.0
Betschdorf, France
+33.3.88.90.64.90
Warsaw, Poland
+48.22.209.98.35
Assago, Italy
+39.02.932.7141
Chat with us:
nvent.com/schroff

Asia
Shanghai, China
+86.21.2412.6943
Qingdao, China
+86.532.8771.6101
Singapore
+65.6768.5800
Shin-Yokohama, Japan
+81.45.476.0271
Chat with us:
nvent.com/schroff

Middle East & India
Dubai, United Arab Emirates
+971.4.378.1700
Bangalore, India
+91.80.6715.2001
Istanbul, Turkey
+90.216.250.7374
Chat with us:
nvent.com/schroff

©2026 nVent. Toutes les marques et tous les logos nVent sont la propriété ou sont sous licence de nVent Services GmbH ou de ses sociétés affiliées. Toutes les autres marques déposées sont la propriété de leurs détenteurs respectifs. nVent se réserve le droit de modifier les spécifications sans préavis.

Ce document est généré par le système.