Kit bac à cartes EuropacPRO 19" pour carte fond de panier, blindé, 3 U, 355 mm

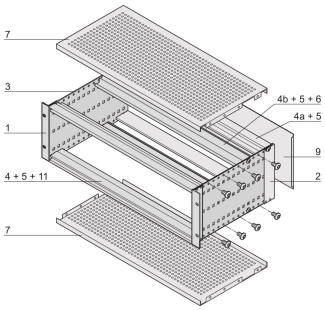

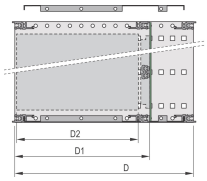

RÉFÉRENCE CATALOGUE

24563-144

Bac à cartes avec blindage CEM pour montage de carte fond de panier, côté arrière couvert par une face arrière.

FONCTIONS

- Bac à cartes avec flancs type F (« flexible »), avec équerres 19", support 19" réglable en profondeur vendu séparément (non inclus dans les articles livrés)
- Livraison dans un emballage plat peu encombrant
- Modifications telles que découpes, traitement de surface ou dimensions différentes disponibles
- Atténuation CEM d'environ 40 dB à 1 GHz, 30 dB à 2 GHz, sous condition d'utilisation de faces avant blindées, selon VG 95373, partie 15
- IP 20 conformément à la norme IEC 60529
- Aluminium
- Dimensions intérieures et extérieures selon : IEC 60297-3-100, -101, IEEE 1101.1
- Glissière horizontale arrière pour montage des cartes fond de panier avec bande isolante
- Profilés horizontaux de type « Light »

RoHS COMPLIANT

ATTRIBUTS DU PRODUIT

- Hauteur du rack: 3U
- Profondeur (D): 355mm
- Quantité par colis: 1
- Pour montage: Carte fond de panier
- Profondeur de la carte: 160mm; 220mm; 280mm
- Type de joint: Textile EMC
- Poignée incluse: Non

Fixation: Rack
Conformité: CEI 60297-3-103
Blindage électromagnétique: Oui
Finition: Anodisé; Passivé
Matériau: Aluminium
Type de produit: Bacs à cartes / Châssis
Largeur du rack: 84HP
Charge statique: 11kg
Poids net: 3.11kg

*Le prix affiché correspond au prix unitaire et n'inclut pas la TVA. Selon les conditions locales, les frais d'emballage et de port peuvent ne pas être inclus. Lorsque ces frais doivent être intégrés au prix total, ils sont inclus dans le devis. Le prix indiqué est un prix de vente conseillé sans engagement, qui est le prix catalogue nVent. Les prix de vente finaux des distributeurs locaux peuvent varier. Les offres de prix demandées ou générées sur SCHROFF.nVent.com sont uniquement valables pour les professionnels (B2B). Le délai affiché ci-dessus est une estimation pour l'expédition de cet article à partir d'un site nVent Schroff. Les délais de livraison ne sont pas inclus dans cette estimation car ils peuvent varier en fonction de l'adresse de livraison, des dimensions du colis et d'autres facteurs. Pour les produits configurés, les découpes et les modifications placées dans des zones non recommandées ("conflit détecté") peuvent faire l'objet de coûts d'ingénierie et/ou de conception supplémentaires qui s'ajoutent aux prix initialement proposés.

INFORMATIONS PRODUIT COMPLÉMENTAIRES

Configuration personnalisée : grande diversité de variantes en hauteur, largeur et profondeur ; guide-cartes pour une grande variété d'applications ; options d'aménagement intérieur ; accessoires et visserie de fixation.

DIAGRAMMES

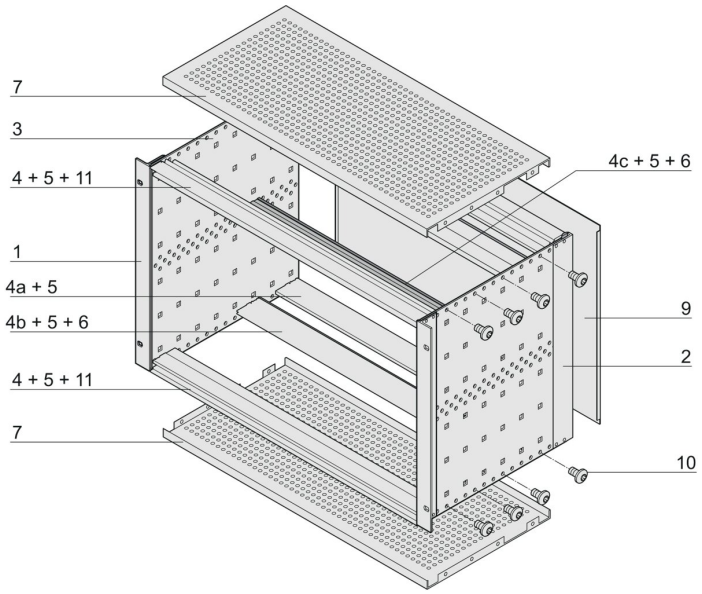

AVERTISSEMENT

Les produits nVent doivent être installés et utilisés uniquement comme indiqué dans les feuilles d'instructions et les documents de formation de nVent. Les feuilles d'instructions sont disponibles sur www.nvent.com et auprès de votre représentant du service client nVent. Une installation incorrecte, une mauvaise utilisation, une mauvaise application ou tout autre défaut de respect total des instructions et des avertissements de nVent peut entraîner une défaillance du produit, des dommages matériels, des blessures corporelles graves et la mort et/ou annuler votre garantie.

North America
All locations
+1.763.422.2661
Chat with us:
nvent.com/schroff

Europe
Straubenhardt, Germany
+49.7082.794.0
Betschdorf, France
+33.3.88.90.64.90
Warsaw, Poland
+48.22.209.98.35
Assago, Italy
+39.02.932.7141
Chat with us:
nvent.com/schroff

Asia
Shanghai, China
+86.21.2412.6943
Qingdao, China
+86.532.8771.6101
Singapore
+65.6768.5800
Shin-Yokohama, Japan
+81.45.476.0271
Chat with us:
nvent.com/schroff

Middle East & India
Dubai, United Arab Emirates
+971.4.378.1700
Bangalore, India
+91.80.6715.2001
Istanbul, Turkey
+90.216.250.7374
Chat with us:
nvent.com/schroff

©2026 nVent. Toutes les marques et tous les logos nVent sont la propriété ou sont sous licence de nVent Services GmbH ou de ses sociétés affiliées. Toutes les autres marques déposées sont la propriété de leurs détenteurs respectifs. nVent se réserve le droit de modifier les spécifications sans préavis.

Ce document est généré par le système.