# Placa de cubierta EuropacPRO para atornillado a panel lateral, SNCF, 36 HP, 235 mm

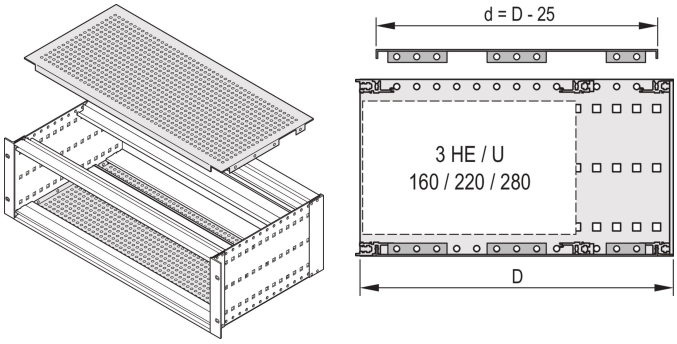


## NÚMERO DE CATÁLOGO

**21500-122**

Una placa de cubierta se utiliza para blindaje electromagnético o como protección mecánica. La cubierta se puede atornillar en el panel lateral. Se puede utilizar para subpistas ferroviarias de acuerdo con SNCF.

## CARACTERÍSTICAS

Para el posicionamiento variable de rieles horizontales, por ejemplo, para PCB con formatos estándar

Grado de perforación 58 %

Adecuado para el uso con todos los rieles horizontales

RoHS COMPLIANT

## ATRIBUTOS DEL PRODUCTO

Ancho del rack: 36HP

Fondo: 235mm

Cantidad del paquete: 2

Acabado: Pasivado

Material: Aluminio

Familia de productos: EuropacPRO

Tipo de producto: Placa de tapa

Tipo: Perforado

Compatible con: Subpistas

Peso neto: 0.216kg

Unidad de paquete: Par

Par de apriete: 2.1N·m

*The price shown is the per piece price and does not include VAT. Depending on local conditions, packaging and freight charges might not be included. Where these charges should be part of the total price, they are included in the quote. The price given is a non-binding recommended retail price (RRP), which is the nVent list price. The final sales prices of local distributors may vary. Quotations requested or generated on SCHROFF.nVent.com are only valid for commercial customers (B2B). The lead time displayed above is an estimate for this item to be dispatched from an nVent Schroff facility. Transit delivery times are not included in this estimate, as transit time may vary, depending on delivery address, parcel dimensions, and other factors. Cut-outs and modifications placed in non-recommended areas ("collision detected") for configured products may be subject to additional engineering and/or design costs, which may increase initially quoted prices.

## ADVERTENCIA

Los productos nVent deben instalarse y usarse solo como se indica en las hojas de instrucciones y materiales de capacitación del producto nVent. Instruction sheets are available at www.nvent.com and from your nVent customer service representative. La instalación incorrecta, el mal uso, la aplicación incorrecta u otras fallas en el seguimiento completo de las instrucciones y advertencias de nVent pueden causar el mal funcionamiento del producto, daños a la propiedad, lesiones corporales graves y la muerte y/o anular la garantía.


**North America**
All locations
+1.763.422.2661
Chat with us:
nvent.com/schroff

**Europe**
Straubenhardt, Germany
+49.7082.794.0
Betschdorf, France
+33.3.88.90.64.90
Warsaw, Poland
+48.22.209.98.35
Assago, Italy
+39.02.932.7141
Chat with us:
nvent.com/schroff

**Asia**
Shanghai, China
+86.21.2412.6943
Qingdao, China
+86.532.8771.6101
Singapore
+65.6768.5800
Shin-Yokohama, Japan
+81.45.476.0271
Chat with us:
nvent.com/schroff

**Middle East & India**
Dubai, United Arab Emirates
+971.4.378.1700
Bangalore, India
+91.80.6715.2001
Istanbul, Turkey
+90.216.250.7374
Chat with us:
nvent.com/schroff



©2026 nVent. Todas las marcas y logotipos de nVent son propiedad o poseen licencia de nVent Services GmbH o sus afiliadas. Las demás marcas registradas son propiedad de sus respectivos propietarios. nVent se reserva el derecho de modificar especificaciones sin previo aviso.

Este documento es generado por el sistema.