Tipo de mango de insertor/extractor IET, palanca gris, botón negro, parte inferior, 10 piezas

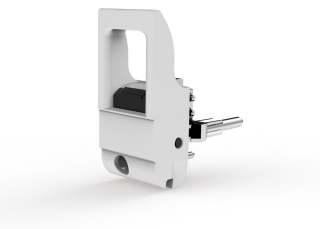

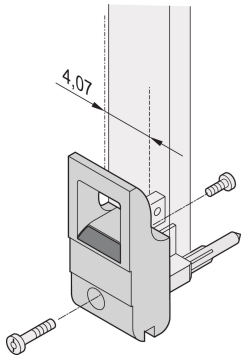

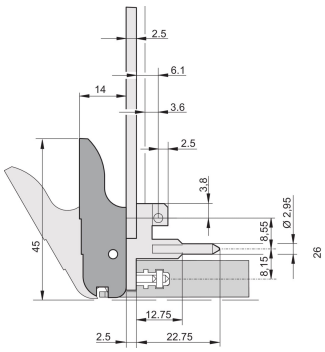

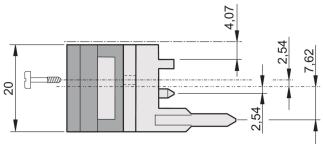

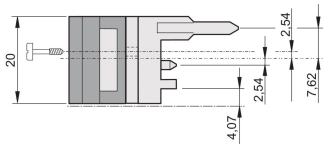

NÚMERO DE CATÁLOGO

20817-660

El mango del insertor/extractor, tipo IET de acuerdo con IEEE 1101.10. Dos de estos mangos pueden superar una fuerza de palanca única de 700 N (por par).

CARACTERÍSTICAS

- Adecuado para fuerzas de inserción y extracción de hasta 700 N (por par)
- De acuerdo con IEEE 1101,10 e IEC 60297-3-102
- Se puede montar un microinterruptor
- Con bloqueo
- Con pin de alineación integrado para tira perforada
- Codificable i.a.w. IEEE 1101,10 e IEC 60297-3-103

RoHS COMPLIANT

EN 45545

ATRIBUTOS DEL PRODUCTO

- Cantidad del paquete: 10
- Tipo de mango: IET; Parte inferior delantera; Top Trasero I/O
- Grado de inflamabilidad: UL® 94V-0
- Color: Gris
- De conformidad con: EN 45545-2
- Material: Policarbonato
- Tipo de producto: Maneja
- Tipo: Insertor/extractor, estándar

Compatible con: Paneles frontales

Peso bruto: 0.235kg

*The price shown is the per piece price and does not include VAT. Depending on local conditions, packaging and freight charges might not be included. Where these charges should be part of the total price, they are included in the quote. The price given is a non-binding recommended retail price (RRP), which is the nVent list price. The final sales prices of local distributors may vary. Quotations requested or generated on SCHROFF.nVent.com are only valid for commercial customers (B2B). The lead time displayed above is an estimate for this item to be dispatched from an nVent Schroff facility. Transit delivery times are not included in this estimate, as transit time may vary, depending on delivery address, parcel dimensions, and other factors. Cut-outs and modifications placed in non-recommended areas ("collision detected") for configured products may be subject to additional engineering and/or design costs, which may increase initially quoted prices.

DETALLES ADICIONALES DEL PRODUCTO

Por favor, ordene las pegs de codificación y el microswitch por separado.

DIAGRAMAS

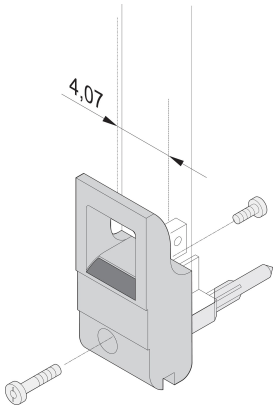

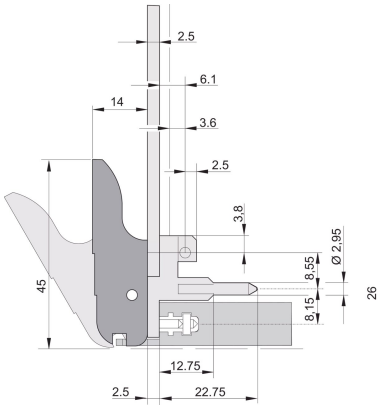

bottom

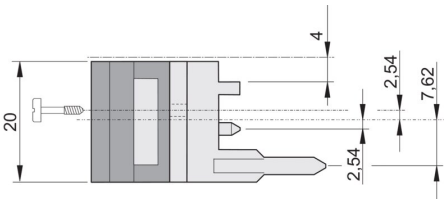

top

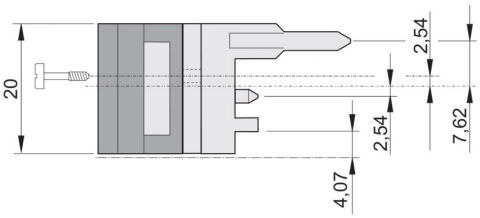

ADVERTENCIA

Los productos nVent deben instalarse y usarse solo como se indica en las hojas de instrucciones y materiales de capacitación del producto nVent. Instruction sheets are available at www.nvent.com and from your nVent customer service representative. La instalación incorrecta, el mal uso, la aplicación incorrecta u otras fallas en el seguimiento completo de las instrucciones y advertencias de nVent pueden causar el mal funcionamiento del producto, daños a la propiedad, lesiones corporales graves y la muerte y/o anular la garantía.

North America
All locations
+1.763.422.2661
Chat with us:
nvent.com/schroff

Europe
Straubenhardt, Germany
+49.7082.794.0
Betschdorf, France
+33.3.88.90.64.90
Warsaw, Poland
+48.22.209.98.35
Assago, Italy
+39.02.932.7141
Chat with us:
nvent.com/schroff

Asia
Shanghai, China
+86.21.2412.6943
Qingdao, China
+86.532.8771.6101
Singapore
+65.6768.5800
Shin-Yokohama, Japan
+81.45.476.0271
Chat with us:
nvent.com/schroff

Middle East & India
Dubai, United Arab Emirates
+971.4.378.1700
Bangalore, India
+91.80.6715.2001
Istanbul, Turkey
+90.216.250.7374
Chat with us:
nvent.com/schroff

©2026 nVent. Todas las marcas y logotipos de nVent son propiedad o poseen licencia de nVent Services GmbH o sus afiliadas. Las demás marcas registradas son propiedad de sus respectivos propietarios. nVent se reserva el derecho de modificar especificaciones sin previo aviso.

Este documento es generado por el sistema.