Sistema CPCI con PSU ATX, 4 U, 8 ranuras

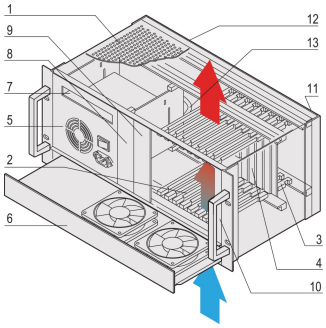

Obsoletos

NÚMERO DE CATÁLOGO

24579-250

Sistema CompactPCI de 4 U con jaula de tarjeta vertical para ocho placas 3U, ocho placas RTM y fuente de alimentación ATX incorporada.

CARACTERÍSTICAS

- De acuerdo con IEC 60297-3-101, -102, -103; IEEE 1101.1, 1101.10/11; plano trasero de acuerdo con PICMG 2,0 rev. 3,0
- Sistema con jaula de tarjeta vertical. Formato de la placa frontal: 3 U, 160 mm de profundidad; E/S trasera: 3 U, 80 mm de profundidad
- Backplane 8 ranura, 3 U, 32 bits; ranura del sistema derecha; 8 HP CPU ancho puede ser utilizado
- Disipación de calor por 1 U hot-swap unidad de ventilador, flujo de aire de abajo a arriba
- PSU ATX, 300 W
- Opción para montar una unidad de DVD slimline y un disco duro

ATRIBUTOS DEL PRODUCTO

- Tipo de producto: Sistema
- Número de ranuras: 8
- Tipo: 19" montaje en rack
- Tipo de panel posterior: 3 U CompactPCI
- Transferencia de datos: 32-bit PCI Bus
- Potencia por ranura: 40W
- Tensión de entrada de CA: 100 – 240V
- Dirección del flujo de aire: De abajo a arriba
- Altura del rack: 4U
- Tipo de fuente de alimentación: (1) ATX PSU
- Fuente de alimentación incluida: Sí
- E/S posterior: Sí
- De conformidad con: PICMG 2,0 R3.0

Fondo: 275mm

Altura: 177mm

Peso neto: 11.6kg

*The price shown is the per piece price and does not include VAT. Depending on local conditions, packaging and freight charges might not be included. Where these charges should be part of the total price, they are included in the quote. The price given is a non-binding recommended retail price (RRP), which is the nVent list price. The final sales prices of local distributors may vary. Quotations requested or generated on SCHROFF.nVent.com are only valid for commercial customers (B2B). The lead time displayed above is an estimate for this item to be dispatched from an nVent Schroff facility. Transit delivery times are not included in this estimate, as transit time may vary, depending on delivery address, parcel dimensions, and other factors. Cut-outs and modifications placed in non-recommended areas ("collision detected") for configured products may be subject to additional engineering and/or design costs, which may increase initially quoted prices.

DETALLES ADICIONALES DEL PRODUCTO

Sistemas modificados disponibles bajo petición.

ADVERTENCIA

Los productos nVent deben instalarse y usarse solo como se indica en las hojas de instrucciones y materiales de capacitación del producto nVent. Instruction sheets are available at www.nvent.com and from your nVent customer service representative. La instalación incorrecta, el mal uso, la aplicación incorrecta u otras fallas en el seguimiento completo de las instrucciones y advertencias de nVent pueden causar el mal funcionamiento del producto, daños a la propiedad, lesiones corporales graves y la muerte y/o anular la garantía.

North America
All locations
+1.763.422.2661
Chat with us:
nvent.com/schroff

Europe
Straubenhardt, Germany
+49.7082.794.0
Betschdorf, France
+33.3.88.90.64.90
Warsaw, Poland
+48.22.209.98.35
Assago, Italy
+39.02.932.7141
Chat with us:
nvent.com/schroff

Asia
Shanghai, China
+86.21.2412.6943
Qingdao, China
+86.532.8771.6101
Singapore
+65.6768.5800
Shin-Yokohama, Japan
+81.45.476.0271
Chat with us:
nvent.com/schroff

Middle East & India
Dubai, United Arab Emirates
+971.4.378.1700
Bangalore, India
+91.80.6715.2001
Istanbul, Turkey
+90.216.250.7374
Chat with us:
nvent.com/schroff

©2026 nVent. Todas las marcas y logotipos de nVent son propiedad o poseen licencia de nVent Services GmbH o sus afiliadas. Las demás marcas registradas son propiedad de sus respectivos propietarios. nVent se reserva el derecho de modificar especificaciones sin previo aviso.

Este documento es generado por el sistema.