Führungsschiene Typ Zubehör, PC, 220 mm, 2 mm Nutbreite, rot

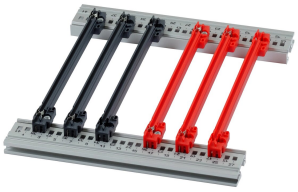

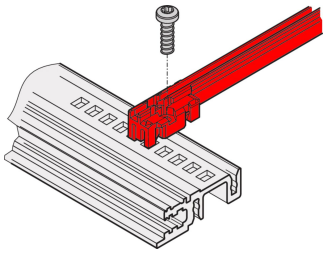

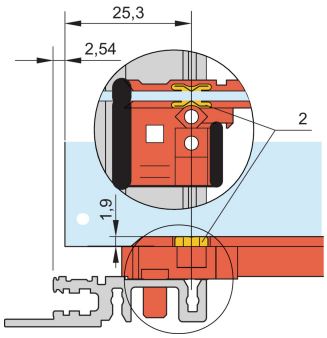

KATALOGNUMMER

64568-006

Führungsschienen der neuen Generation als Zubehör für Leiterplatten oder Plug-in-Einheiten. Bildet eine zuverlässige Schnittstelle zwischen der Mechanik des Baugruppenträgers und den Unterbaugruppen.

MERKMALE

- Führungsschienen aus Kunststoff der NEUEN Generation als zuverlässige Halterungen für Leiterplatten oder Plug-in-Einheiten
- Deutlich erhöhte Stabilität, durch optimierte Konstruktion und hochwertiges Material (PC)
- Verbesserte Brandschutzeigenschaften, erfüllt EN 45545-2 Anforderungen R22, R23 und R24 mit HL3
- „Halogenfrei“, nach IEC 61249-2-21
- Können an Modulschienen (Al-Profil) oder an 1,5 mm dicke Stahlblechprofilen befestigt werden
- Die Führungsschiene kann an ModulschienenTyp H und R zusätzlich angeschraubt werden. Dies ermöglicht den Einsatz bei Schock und Vibrationsanwendungen (z.B. im Bahnbereich)
- Für den leitenden Kontakt zwischen Leiterplatte und Horizontalschiene ist ein optionaler ESD-Clip erhältlich
- Lagertemperatur: von -40 °C bis 130 °C

RoHS COMPLIANT

PRODUKTMERKMALE

- Leiterplattentiefe: 220mm
- Nutbreite: 2
- Farbe: Rot
- Material: Glasfaserverstärkter Kunststoff

Anzahl Verpackungen: 1

Entspricht: EN 45545-2

Bruttogewicht: 0.009kg

Produktfamilie: EuropacPRO; RatiopacPRO; RatiopacPRO AIR; CompacPRO; PropacPRO; MultipacPRO; Inpac

Produkttyp: Führungsschiene

Typ: Zubehör

Passt zu: Baugruppenträger; Gehäuse; 19-Zoll-Einschub; Systeme

*Der angegebene Preis ist ein Stückpreis und exklusive Mehrwertsteuer. Je nach örtlichen Bedingungen sind die Verpackungs- und Frachtkosten u. U. nicht enthalten. Wenn diese Kosten im Gesamtpreis enthalten sein sollen, sind sie im Angebot enthalten. Der angegebene Preis ist eine unverbindliche Preisempfehlung (UVP), der dem nVent-Listenpreis entspricht. Die endgültigen Verkaufspreise unserer örtlichen Distributoren können variieren. Online angefragte oder direkt generierte Angebote sind ausschließlich für Geschäftskunden (B2B) gültig. Die angegebene Lieferzeit ist ab Werk und kann aufgrund diverser Faktoren, wie Paketgröße oder Lieferadresse, abweichen. Ausbrüche und andere Modifikationen in nicht empfohlenen Bereichen („Kollision erkannt“) können bei konfigurierten Produkten die im Warenkorb angezeigten Preise erhöhen.

ZUSÄTZLICHE PRODUKTDETAILS

Bitte beachten Sie, dass Lieferungen nur in den jeweils angegebenen LLG (Lieferlosgrößen), LLG z. B. 5 Stück, 10 Stück, 50 Stück usw.) möglich sind. Davon abweichende Bestellmengen (z. B. 2 Stück) werden auf die nächst mögliche lieferbare Menge = Lieferlosgröße (LLG) abgeändert.

WARNUNG

nVent-Produkte müssen in Übereinstimmung mit den Produktinformationsblättern und dem Schulungsmaterial von nVent installiert und verwendet werden. Informationsblätter sind verfügbar unter www.nVent.com sowie bei Ihrem nVent-Kundendienstvertreter. Unsachgemäße Installation, Missbrauch, Fehlanwendung oder andere Handlungen im Widerspruch zu den Anweisungen und Warnungen von nVent können zu Fehlfunktionen, Anlagenschäden, schwerer Körperverletzung sowie zum Tod führen und/oder haben die Annullierung der Garantie zur Folge.

North America
All locations
+1.763.422.2661
Chat with us:
nvent.com/schroff

Europe
Straubenhardt, Germany
+49.7082.794.0
Betschdorf, France
+33.3.88.90.64.90
Warsaw, Poland
+48.22.209.98.35
Assago, Italy
+39.02.932.7141
Chat with us:
nvent.com/schroff

Asia
Shanghai, China
+86.21.2412.6943
Qingdao, China
+86.532.8771.6101
Singapore
+65.6768.5800
Shin-Yokohama, Japan
+81.45.476.0271
Chat with us:
nvent.com/schroff

Middle East & India
Dubai, United Arab Emirates
+971.4.378.1700
Bangalore, India
+91.80.6715.2001
Istanbul, Turkey
+90.216.250.7374
Chat with us:
nvent.com/schroff

©2026 nVent. Alle Marken und Logos von nVent sind Eigentum der nVent Services GmbH oder ihrer Tochtergesellschaften oder durch sie lizenziert. Alle übrigen Marken sind Eigentum ihrer jeweiligen Inhaber. nVent behält sich das Recht vor, ohne Vorankündigung Änderungen vorzunehmen.

Dieses Dokument ist systemgeneriert.