Frontplatte, geschirmt, seitliche Scharniere, 6 HE, 84 TE, 2,5 mm, Al, vorne eloxiert, hinten leitfähig

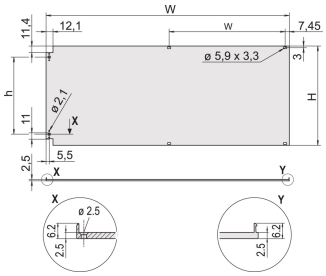

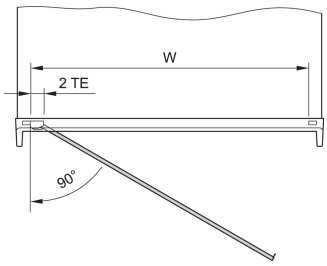

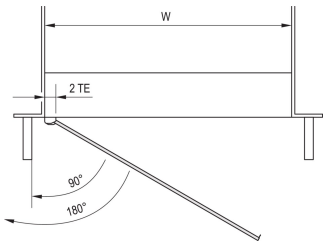

KATALOGNUMMER

20848-617

Frontplatte mit EMV-Textildichtung, für Scharnier schwenkbar.

MERKMALE

- Frontplatte mit EMV-Dichtung (Textil)
- Ermöglicht die Montage an Modulschienen
- Passend für Baugruppenträger (EuropacPRO) und Gehäuse (RatiopacPRO, PropacPRO, CompacPRO)
- Scharniere wahlweise links oder rechts montierbar

RoHS COMPLIANT

PRODUKTMERKMALE

- Höhe Gestell: 6U
- Anzahl Verpackungen: 1
- Zubehörtyp: Frontplatte
- Befestigung: Mit Scharnier, Seite
- Typ Dichtung: Textil EMV
- Frontbeschichtung: Eloxiert
- Oberfläche Rückseite: Leitend
- Behandelte Kanten: Nein
- Tiefe (D): 2.5mm
- EMV-Schirmung: Nein (nachrüstbar)
- Oberfläche: Eloxiert; Passiviert
- Höhe (H): 261.8mm
- Material: Aluminium
- Produkttyp: Frontplatte

Breite Gestell: 84HP

Typ: Frontplatte ohne Griff

Breite (W): 426.4mm

Nettogewicht: 0.99kg

*Der angegebene Preis ist ein Stückpreis und exklusive Mehrwertsteuer. Je nach örtlichen Bedingungen sind die Verpackungs- und Frachtkosten u. U. nicht enthalten. Wenn diese Kosten im Gesamtpreis enthalten sein sollen, sind sie im Angebot enthalten. Der angegebene Preis ist eine unverbindliche Preisempfehlung (UVP), der dem nVent-Listenpreis entspricht. Die endgültigen Verkaufspreise unserer örtlichen Distributoren können variieren. Online angefragte oder direkt generierte Angebote sind ausschließlich für Geschäftskunden (B2B) gültig. Die angegebene Lieferzeit ist ab Werk und kann aufgrund diverser Faktoren, wie Paketgröße oder Lieferadresse, abweichen. Ausbrüche und andere Modifikationen in nicht empfohlenen Bereichen („Kollision erkannt“) können bei konfigurierten Produkten die im Warenkorb angezeigten Preise erhöhen.

DIAGRAMME

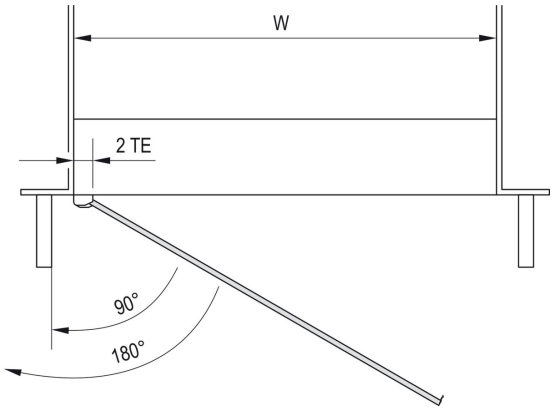

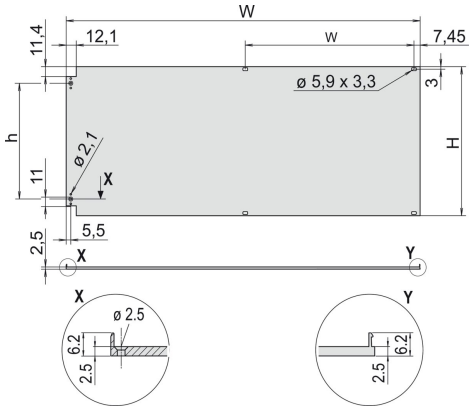

WARNUNG

nVent-Produkte müssen in Übereinstimmung mit den Produktinformationsblättern und dem Schulungsmaterial von nVent installiert und verwendet werden. Informationsblätter sind verfügbar unter www.nVent.com sowie bei Ihrem nVent-Kundendienstvertreter. Unsachgemäße Installation, Missbrauch, Fehlanwendung oder andere Handlungen im Widerspruch zu den Anweisungen und Warnungen von nVent können zu Fehlfunktionen, Anlagenschäden, schwerer Körperverletzung sowie zum Tod führen und/oder haben die Annullierung der Garantie zur Folge.

North America
All locations
+1.763.422.2661
Chat with us:
nvent.com/schroff

Europe
Straubenhardt, Germany
+49.7082.794.0
Betschdorf, France
+33.3.88.90.64.90
Warsaw, Poland
+48.22.209.98.35
Assago, Italy
+39.02.932.7141
Chat with us:
nvent.com/schroff

Asia
Shanghai, China
+86.21.2412.6943
Qingdao, China
+86.532.8771.6101
Singapore
+65.6768.5800
Shin-Yokohama, Japan
+81.45.476.0271
Chat with us:
nvent.com/schroff

Middle East & India
Dubai, United Arab Emirates
+971.4.378.1700
Bangalore, India
+91.80.6715.2001
Istanbul, Turkey
+90.216.250.7374
Chat with us:
nvent.com/schroff

©2026 nVent. Alle Marken und Logos von nVent sind Eigentum der nVent Services GmbH oder ihrer Tochtergesellschaften oder durch sie lizenziert. Alle übrigen Marken sind Eigentum ihrer jeweiligen Inhaber. nVent behält sich das Recht vor, ohne Vorankündigung Änderungen vorzunehmen.

Dieses Dokument ist systemgeneriert.