Heavy-Duty Rohrschelle mit Außengewinde, S316, EPDM-SBR, 112–118 mm OD, 4" Rohr, 100 DN

KATALOGNUMMER

PXI118S6

MERKMALE

- Mit Außen- / Innen-Kombinationsmutter
- Geräuschreduktion der Kategorie II gemäß DIN EN ISO 3822-1
- Entspricht DIN 4109 für Lärmisolierungsdesign
- In Übereinstimmung mit DIN EN 13501-1 ist das Brandverhalten als E klassifiziert

PRODUKTMERKMALE

- Artikelnummer: 578430
- Material: Edelstahl 316 (EN 1.4401);EPDM-SBR-Gummi
- Temperatur: -50 to 120 °C
- Außendurchmesser (OD): 112 - 118 mm
- Rohrgröße: 4"
- NB/DN: 100
- Stangengröße (RS): M10
- Gewinde (G): 1/2"
- Breite (W): 31 mm
- Dicke (T): 2 mm
- Schraubendurchmesser (Sc): 8
- Schraubenlänge (L): 25mm
- Statische Last: 2500N

ZUSÄTZLICHE PRODUKTDETAILS

Die Einlage besteht aus EPDM Gummi.

DIAGRAMME

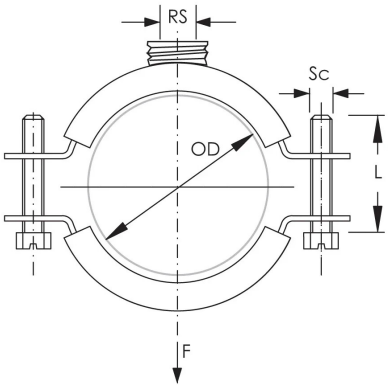

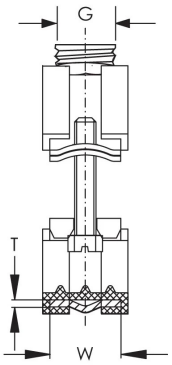

WARNUNG

nVent-Produkte müssen in Übereinstimmung mit den Produktinformationsblättern und dem Schulungsmaterial von nVent installiert und verwendet werden. Informationsblätter sind verfügbar unter www.nVent.com sowie bei Ihrem nVent-Kundendienstvertreter. Unsachgemäße Installation, Missbrauch, Fehlanwendung oder andere Handlungen im Widerspruch zu den Anweisungen und Warnungen von nVent können zu Fehlfunktionen, Anlagenschäden, schwerer Körperverletzung sowie zum Tod führen und/oder haben die Annullierung der Garantie zur Folge.

Nordamerika
+1.800.753.9221
Option 1 – Kundendienst
Option 2 – Technischer Support

Europa
Niederlande:
+31 800-0200135
Frankreich:
+33 800 901 793

Europa
Deutschland:
800 1890272
Sonstige Länder:
+31 13 5835404

APAC
Shanghai:
+ 86 21 2412 1618/19
Sydney:
+61 2 9751 8500

©2026 nVent. Alle Marken und Logos von nVent sind Eigentum der nVent Services GmbH oder ihrer Tochtergesellschaften oder durch sie lizenziert. Alle übrigen Marken sind Eigentum ihrer jeweiligen Inhaber. nVent behält sich das Recht vor, ohne Vorankündigung Änderungen vorzunehmen.

Dieses Dokument ist systemgeneriert.