Kabelklipp, 2–4 mm Flansch, 15–18 mm

KATALOGNUMMER

24SC1518

MERKMALE

Die clevere Befestigung von Kabeln und Kabelschutzrohren an Trägerflanschen

Erfordert nur einen Hammer zur Installation

PRODUKTMERKMALE

Artikelnummer: 187590

Material: Federstahl

Oberfläche: nVent CADDY Armour

Flanschstärke (FT): 2 - 4 mm

Außendurchmesser (OD): 15 - 18 mm

Dicke (T): 0.6 mm

DIAGRAMME

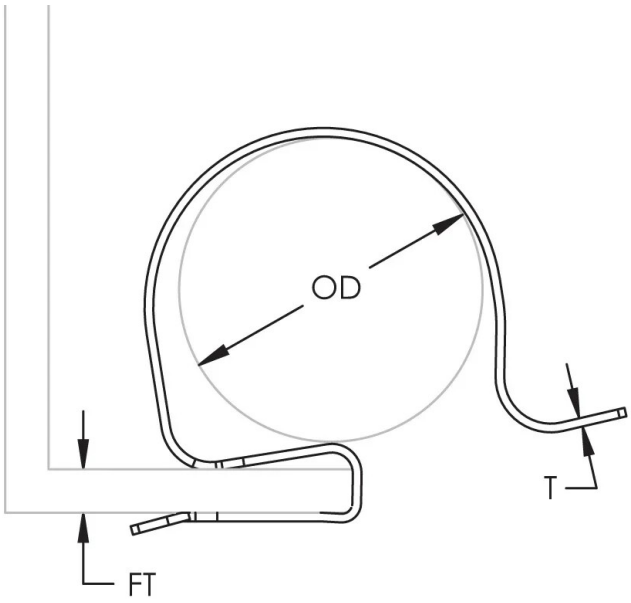

WARNUNG

nVent-Produkte müssen in Übereinstimmung mit den Produktinformationsblättern und dem Schulungsmaterial von nVent installiert und verwendet werden. Informationsblätter sind verfügbar unter www.nVent.com sowie bei Ihrem nVent-Kundendienstvertreter. Unsachgemäße Installation, Missbrauch, Fehlanwendung oder andere Handlungen im Widerspruch zu den Anweisungen und Warnungen von nVent können zu Fehlfunktionen, Anlagenschäden, schwerer Körperverletzung sowie zum Tod führen und/oder haben die Annullierung der Garantie zur Folge.

Nordamerika
+1.800.753.9221
Option 1 – Kundendienst
Option 2 – Technischer Support

Europa
Niederlande:
+31 800-0200135
Frankreich:
+33 800 901 793

Europa
Deutschland:
800 1890272
Sonstige Länder:
+31 13 5835404

APAC
Shanghai:
+ 86 21 2412 1618/19
Sydney:
+61 2 9751 8500

©2026 nVent. Alle Marken und Logos von nVent sind Eigentum der nVent Services GmbH oder ihrer Tochtergesellschaften oder durch sie lizenziert. Alle übrigen Marken sind Eigentum ihrer jeweiligen Inhaber. nVent behält sich das Recht vor, ohne Vorankündigung Änderungen vorzunehmen.

Dieses Dokument ist systemgeneriert.