Führungsschiene Typ Zubehör, für schwere Leiterkarten, Aluminium, 400mm, Nutbreite 2 mm, silber, 10 Stück

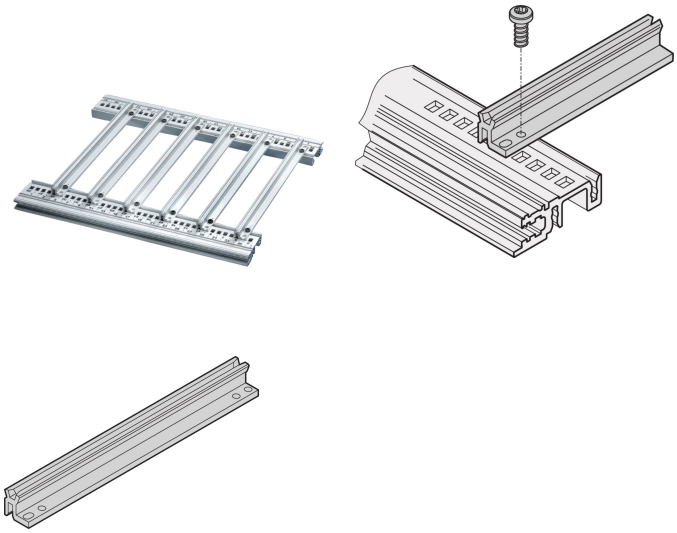

KATALOGNUMMER

34562-885

Diese verstärkte Führungsschiene für schwere Leiterplatten vom Typ Zubehör, bilden eine zuverlässige Schnittstelle zwischen der Baugruppenträgermechanik und den elektronischen Baugruppen. Bei Bedarf werden die Führungsschienen zusätzlich mit der horizontalen verschraubt

MERKMALE

Für besonders schwere Leiterkarten, Kassetten/HF-Kassetten

Befestigung, nur zum Anschrauben an Modulschienen vom Typ H (heavy) und Typ R (rugged)

Aluminiumprofil

RoHS COMPLIANT

PRODUKTMERKMALE

Leiterplattentiefe: 400mm

Nutbreite: 2

Farbe: Silber

Material: Aluminium

Anzahl Verpackungen: 1

Produktfamilie: EuropacPRO; RatiopacPRO; RatiopacPRO AIR; CompacPRO; PropacPRO; MultipacPRO; Inpac

Produkttyp: Führungsschiene

Typ: Schwerlast

Passt zu: Baugruppenträger; Gehäuse; Einschub

Nettogewicht: 0.036kg

Oberfläche: Eloxiert

*Der angegebene Preis ist ein Stückpreis und exklusive Mehrwertsteuer. Je nach örtlichen Bedingungen sind die Verpackungs- und Frachtkosten u. U. nicht enthalten. Wenn diese Kosten im Gesamtpreis enthalten sein sollen, sind sie im Angebot enthalten. Der angegebene Preis ist eine unverbindliche Preisempfehlung (UVP), der dem nVent-Listenpreis entspricht. Die endgültigen Verkaufspreise unserer örtlichen Distributoren können

variieren. Online angefragte oder direkt generierte Angebote sind ausschließlich für Geschäftskunden (B2B) gültig. Die angegebene Lieferzeit ist ab Werk und kann aufgrund diverser Faktoren, wie Paketgröße oder Lieferadresse, abweichen. Ausbrüche und andere Modifikationen in nicht empfohlenen Bereichen („Kollision erkannt“) können bei konfigurierten Produkten die im Warenkorb angezeigten Preise erhöhen.

ZUSÄTZLICHE PRODUKTDETAILS

Die Lieferung erfolgt ausschließlich in der Lieferlosgröße.

Bitte beachten Sie, dass Lieferungen nur in den jeweils angegebenen LLG (Lieferlosgrößen), LLG z. B. 5 Stück, 10 Stück, 50 Stück usw.) möglich sind. Davon abweichende Bestellmengen (z. B. 2 Stück) werden auf die nächst mögliche lieferbare Menge = Lieferlosgröße (LLG) abgeändert.

WARNUNG

nVent-Produkte müssen in Übereinstimmung mit den Produktinformationsblättern und dem Schulungsmaterial von nVent installiert und verwendet werden. Informationsblätter sind verfügbar unter www.nVent.com sowie bei Ihrem nVent-Kundendienstvertreter. Unsachgemäße Installation, Missbrauch, Fehlanwendung oder andere Handlungen im Widerspruch zu den Anweisungen und Warnungen von nVent können zu Fehlfunktionen, Anlagenschäden, schwerer Körperverletzung sowie zum Tod führen und/oder haben die Annullierung der Garantie zur Folge.

North America
All locations
+1.763.422.2661
Chat with us:
nvent.com/schroff

Europe
Straubenhardt, Germany
+49.7082.794.0
Betschdorf, France
+33.3.88.90.64.90
Warsaw, Poland
+48.22.209.98.35
Assago, Italy
+39.02.932.7141
Chat with us:
nvent.com/schroff

Asia
Shanghai, China
+86.21.2412.6943
Qingdao, China
+86.532.8771.6101
Singapore
+65.6768.5800
Shin-Yokohama, Japan
+81.45.476.0271
Chat with us:
nvent.com/schroff

Middle East & India
Dubai, United Arab Emirates
+971.4.378.1700
Bangalore, India
+91.80.6715.2001
Istanbul, Turkey
+90.216.250.7374
Chat with us:
nvent.com/schroff

©2026 nVent. Alle Marken und Logos von nVent sind Eigentum der nVent Services GmbH oder ihrer Tochtergesellschaften oder durch sie lizenziert. Alle übrigen Marken sind Eigentum ihrer jeweiligen Inhaber. nVent behält sich das Recht vor, ohne Vorankündigung Änderungen vorzunehmen.

Dieses Dokument ist systemgeneriert.