# Steckbaugruppen Bausatz für FMC mit IEL Griff, schwarz, U-Frontplatte, geschirmt (Textil) 3 HE 4 TE

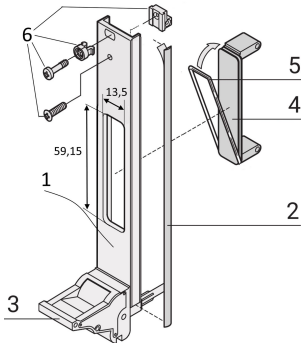


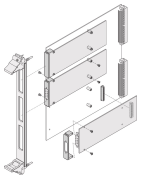

## KATALOGNUMMER

**20836-253**

Die FMC-Blenden nach Vita 57,1-Spezifikation. Deckt den Ausbruch in der gesamten Frontplatte ab.

## MERKMALE

- Gemäss Spezifikation Vita 57.1
- Für einfache 69,0 x 76,5 mm oder doppelte 139,0 x 76,5 mm Module
- Al-Profil, Steckbaugruppe mit IEL Griff

RoHS COMPLIANT

## PRODUKTMERKMALE

| |
|---|
| Höhe Gestell: 3U |
| Anzahl Verpackungen: 1 |
| Grifftyp: IEL |
| Befestigung: Anschraubbare Front |
| Typ Dichtung: Textil EMV |
| Frontbeschichtung: Eloxiert |
| Oberfläche Rückseite: Leitend |
| Behandelte Kanten: Nein |
| Entspricht: FMC Mezzanine, Vita 57.1 |
| EMV-Schirmung: Ja |
| Oberfläche: Eloxiert; Passiviert |
| Höhe: 128.4mm |
| Material: Aluminium |
| Produkttyp: Frontplatte |

| |
|---|
| Breite Gestell: 4HP |
| Typ: Frontplatte mit Griff (Steckbaugruppe) |
| Breite: 20mm |
| Nettogewicht: 0.1kg |

*Der angegebene Preis ist ein Stückpreis und exklusive Mehrwertsteuer. Je nach örtlichen Bedingungen sind die Verpackungs- und Frachtkosten u. U. nicht enthalten. Wenn diese Kosten im Gesamtpreis enthalten sein sollen, sind sie im Angebot enthalten. Der angegebene Preis ist eine unverbindliche Preisempfehlung (UVP), der dem nVent-Listenpreis entspricht. Die endgültigen Verkaufspreise unserer örtlichen Distributoren können variieren. Online angefragte oder direkt generierte Angebote sind ausschließlich für Geschäftskunden (B2B) gültig. Die angegebene Lieferzeit ist ab Werk und kann aufgrund diverser Faktoren, wie Paketgröße oder Lieferadresse, abweichen. Ausbrüche und andere Modifikationen in nicht empfohlenen Bereichen („Kollision erkannt“) können bei konfigurierten Produkten die im Warenkorb angezeigten Preise erhöhen.

## WARNUNG

nVent-Produkte müssen in Übereinstimmung mit den Produktinformationsblättern und dem Schulungsmaterial von nVent installiert und verwendet werden. Informationsblätter sind verfügbar unter www.nVent.com sowie bei Ihrem nVent-Kundendienstvertreter. Unsachgemäße Installation, Missbrauch, Fehlanwendung oder andere Handlungen im Widerspruch zu den Anweisungen und Warnungen von nVent können zu Fehlfunktionen, Anlagenschäden, schwerer Körperverletzung sowie zum Tod führen und/oder haben die Annullierung der Garantie zur Folge.


**North America**
All locations
+1.763.422.2661
Chat with us:
nvent.com/schroff

**Europe**
Straubenhardt, Germany
+49.7082.794.0
Betschdorf, France
+33.3.88.90.64.90
Warsaw, Poland
+48.22.209.98.35
Assago, Italy
+39.02.932.7141
Chat with us:
nvent.com/schroff

**Asia**
Shanghai, China
+86.21.2412.6943
Qingdao, China
+86.532.8771.6101
Singapore
+65.6768.5800
Shin-Yokohama, Japan
+81.45.476.0271
Chat with us:
nvent.com/schroff

**Middle East & India**
Dubai, United Arab Emirates
+971.4.378.1700
Bangalore, India
+91.80.6715.2001
Istanbul, Turkey
+90.216.250.7374
Chat with us:
nvent.com/schroff



©2026 nVent. Alle Marken und Logos von nVent sind Eigentum der nVent Services GmbH oder ihrer Tochtergesellschaften oder durch sie lizenziert. Alle übrigen Marken sind Eigentum ihrer jeweiligen Inhaber. nVent behält sich das Recht vor, ohne Vorankündigung Änderungen vorzunehmen.

Dieses Dokument ist systemgeneriert.