HSC Kabelklipp, 15–18 mm OD

KATALOGNUMMER

HSC1518

MERKMALE

- Zur Befestigung von Kabel oder Kunststoffkabelschutzrohr an Decken
- Der Snap-Clip zur Befestigung an der Decke
- Zur Montage in zwei verschiedenen Ausrichtungen
- Passt in jedes Loch mit 6 mm oder größer

PRODUKTMERKMALE

- Artikelnummer: 186040
- Material: Federstahl
- Oberfläche: nVent CADDY Armour
- Außendurchmesser (OD): 15 - 18 mm
- A: 6 mm

DIAGRAMME

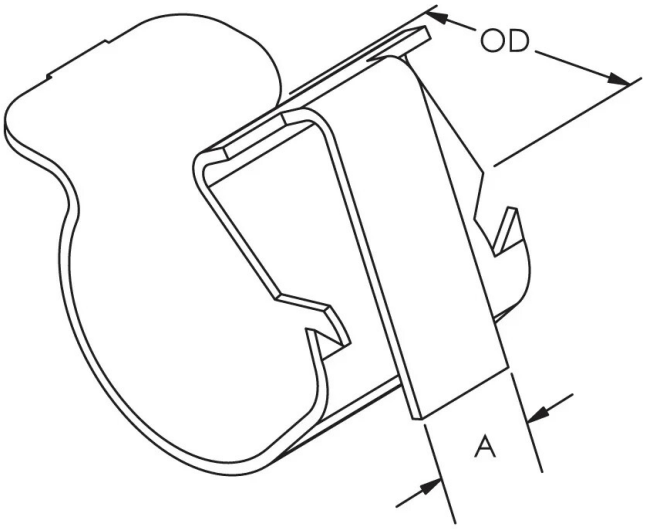

WARNUNG

nVent-Produkte müssen in Übereinstimmung mit den Produktinformationsblättern und dem Schulungsmaterial von nVent installiert und verwendet werden. Informationsblätter sind verfügbar unter www.nVent.com sowie bei Ihrem nVent-Kundendienstvertreter. Unsachgemäße Installation, Missbrauch, Fehlanwendung oder andere Handlungen im Widerspruch zu den Anweisungen und Warnungen von nVent können zu Fehlfunktionen, Anlagenschäden, schwerer Körperverletzung sowie zum Tod führen und/oder haben die Annullierung der Garantie zur Folge.

Nordamerika
+1.800.753.9221
Option 1 – Kundendienst
Option 2 – Technischer Support

Europa
Niederlande:
+31 800-0200135
Frankreich:
+33 800 901 793

Europa
Deutschland:
800 1890272
Sonstige Länder:
+31 13 5835404

APAC
Shanghai:
+ 86 21 2412 1618/19
Sydney:
+61 2 9751 8500

©2026 nVent. Alle Marken und Logos von nVent sind Eigentum der nVent Services GmbH oder ihrer Tochtergesellschaften oder durch sie lizenziert. Alle übrigen Marken sind Eigentum ihrer jeweiligen Inhaber. nVent behält sich das Recht vor, ohne Vorankündigung Änderungen vorzunehmen.

Dieses Dokument ist systemgeneriert.